Ведомость рабочих чертежей основного комплекта марки КМ

Лист	Наименование	Примечание
1	Общие данные	
2	Схема расстановки колонн.	
3	Схема раскладки главных балок Б-1 - 9 на отм. +4,000.	
4	Схема раскладки главных балок Б-10 - 13 на отм. +7,700.	
5	Схема раскладки прогонов ПР-1 - ПР-21 на отм. +4,000.	
6	Схема раскладки прогонов ПР-1 - 3 на отм. +7,700.	
7	Разрезы 1-1, 2-2.	
8	Разрезы 3-3, 4-4.	
9	Разрезы 5-5, 6-6, 7-7, 8-8, 9-9.	
10	Разрезы 10-10, 11-11.	
11	Узел 1. Сечения 1-1, 2-2, 3-3, 4-4, 5-5.	
12	Узлы 2, 3. 4, 5, 6. Сечения 6-6, 7-7, 8-8.	
13	Колонна К-1.	
14	Колонна К-2.	
15	Колонна К-3.	
16	Колонна К-4.	
17	Колонна К-5.	
18	Балка Б-1.	
19	Балка Б-1*.	
20	Балка Б-2.	
21	Балка Б-2*.	
22	Балка Б-3.	
23	Балка Б-3*.	
24	Балка Б-4.	
25	Балка Б-5.	
26	Балка Б-6.	
27	Балка Б-7.	
28	Балка Б-8.	
29	Балка Б-9.	
30	Балка Б-10.	
31	Балка Б-10*.	
32	Балка Б-11.	
33	Балка Б-12.	
34	Балка Б-12*.	
35	Балка Б-13.	
36	Балка Б-13*.	

Лист	Наименование	Примечание
37	Прогоны ПР-1 - ПР-6.	
38	Прогоны ПР-7 - ПР-12.	
39	Прогоны ПР-13 - ПР-18.	
40	Прогоны ПР-19 - ПР-21.	
41	Схема раскладки обвязочных балок ОБ-1 - 10. Узел А. Сечения а-а, б-б.	
42	Обвязочные балки ОБ-1 - ОБ-10	
43	Лестница Л-1.	
44	Вертикальная связь ВС-1. Узлы 7, 8.	

Пояснительная записка раздела КМ

Рабочий проект металлического каркаса здания кафе расположенного по адресу: Ярославская область, г. Ростов Великий, ул. Достоевского, д.19А разработан с учетом воздействия нагрузок по IV снеговому и 1-му ветровому районам и собственного веса конструктивных элементов каркаса здания III степени огнестойкости, для расчетной зимней температуры воздуха до -28 °С.

Колонны с жесткой заделкой на фундаментах, система главных балок перекрытия, покрытия, профилированный настил покрытия/перекрытия и прогоны потолка, объединяются в пространственную конструкцию, обеспечивающую необходимую прочность и жесткость металлического каркаса.

За относительную отметку 0.000 принята отметка чистого пола здания.

Несущие элементы каркаса запроектированы под полную расчетную нагрузку:
- на перекрытие (постоянная) - 0,622 т/м2,
в том числе собственный вес металло конструкций;
- полезная (расчетное значение) - 0,36 т/м2 [СниП 2.01.07-85* , табл.3, п. 4. б)].,
- на покрытие - 0,51 т/м2,
в том числе собственный вес металло конструкций.

Сварку производить по ГОСТ 5264-80, электродами Э-42А, по ГОСТ 9467-75*. Высоту катета шва, кроме оговоренных, принять по наименьшей толщине свариваемых элементов, а длину с учетом обеспечения равнопрочного соединения.

Для крепления листов покрытия используются самонарезающие винты В5х16 по ГОСТ 10619-80 и комбинированные заклепки ЗК 3.2х48 по ТУ 36-2086-85.

Металлоконструкции покрываются антикоррозийным составом повышенной пожаростойкости по СНиП 3.04.01-87, в том числе сварные швы.

Работы по изготовлению и монтажу производить в соответствии с требованиями нормативных документов. Металлоконструкции в проекте разработаны до стадии КМД. Размеры металлоконструкций приняты с учетом максимальных отклонений на изготовление и монтаж допускаемых СНиП 3.03.01-87.

Завод-изготовитель вправе вносить в конструкцию узлов изменения, удовлетворяющие условиям технологичности, прочности и надежности. Замена профилей и марок стали для изготовления элементов конструкций должна быть согласована.

Монтаж главных балок производится на выверенные колонны. Главные балки монтируются на опорных столиках колонн и по верху колонн и закрепляются.

Второстепенные балки служат для крепления профнастила покрытия (перекрытия).

Листы перекрытия и кровли из профилированного листа укладываются на второстепенные балки широкими полками вниз и закрепляются самонарезающими винтами на каждом прогоне с шагом через гофр.

Крепление листов самонарезающими винтами В5х16 выполняется через впадину. Продольные стыки листов выполнить по слою битумной мастики и скрепить комбинированными заклепками ЗК3.2х4.8 с шагом не более 50 см.
Оконные и дверные внешние проемы формируются стеновыми прогонами с креплением к колоннам каркаса.

Комплектацию металлоконструкций здания выполнить по ведомости. Элементы должны быть промаркированы. Упаковка и схема загрузки транспорта должна гарантировать сохранность геометрии отправочных марок в процессе транспортировки.
Крепление прогонов принято шарнирным на болтах М20 по ГОСТ 7798-70, класса прочности 5.8 по ГОСТ 1759.4-87
с клеймом завода и маркировкой класса прочности.
Гайки М20 класса прочности 5 по ГОСТ 1759.5-87.

Для предотвращения раскручивания под гайку устанавливать одну пружинную шайбу по ГОСТ 6402-70.
Заводские сварные соединения следует выполнять автоматической или полуавтоматической сваркой.
Материалы для сварки следует применять по табл. 55 главы СНиП II-23-81*.
Болты должны быть предохранены от раскручивания.
Узлы после окончания всех монтажных работ, должны быть защищены от коррозии в соответствии с указаниями глав СНиП 2.03.II-85 и СНиП 3.04.03-85.
Главные балки крепяться жестко к стержню колонны с фланцем.
Монтажные соединения главных балок предусмотрены на предварительно-напряженных высокопрочных болтах диаметром 24 мм.

Рекомендуемая последовательность монтажа каркаса здания

1. Монтаж колонн на анкерных болтах, выверка и сварка с закладными деталями
2. Монтаж главных балок перекрытия по колоннам.
3. Монтаж второстепенных балок перекрытия по колоннам и главным балкам.
4. Укладка и закрепление профилированного настила перекрытия.
5. Монтаж главных балок покрытия по колоннам.
6. Монтаж второстепенных балок покрытия по колоннам и главным балкам.
7. Укладка и закрепление профилированного настила покрытия.
8. Сварка узлов каркаса при постоянном геодезическом контроле.
9. Установка прогонов потолка согласно узлов по главным балкам.
10. Установка прогонов под облицовку.
11. Наружная облицовка стен здания и устройство фриза. Установка листа нержавеющей стали цоколя.
12. Монтаж металлоконструкций наружной и внутренних лестниц.

Настоящий проект выполнен в соответствии с действующими нормами, правилами и стандартами, в том числе и по взрыво- и пожаробезопасности.

Главный инженер проекта (Белевитин А.)

Проектирование и строительство зданий. Сайт: www.vashproect.ru Тел. 8 (495) 229-39-67

Изм.	Кол.уч	Лист	№ док.	Подпись	Дата	Шифр: 12-09/09-РД.КМ.КМД		
						Заказчик: Частное лицо Адрес объекта: Ярославская область, г. Ростов Великий, ул. Достоевского, д. 19А		
ГИП		Белевитин				Объект: Кафе на 60 посадочных мест	Стадия	Лист	Листов
ГАП		Гаврюков					РД	1	44
Разраб.		Олейник							
Проверил		Белевитин				Общие данные.	ООО "Аркада-М"		

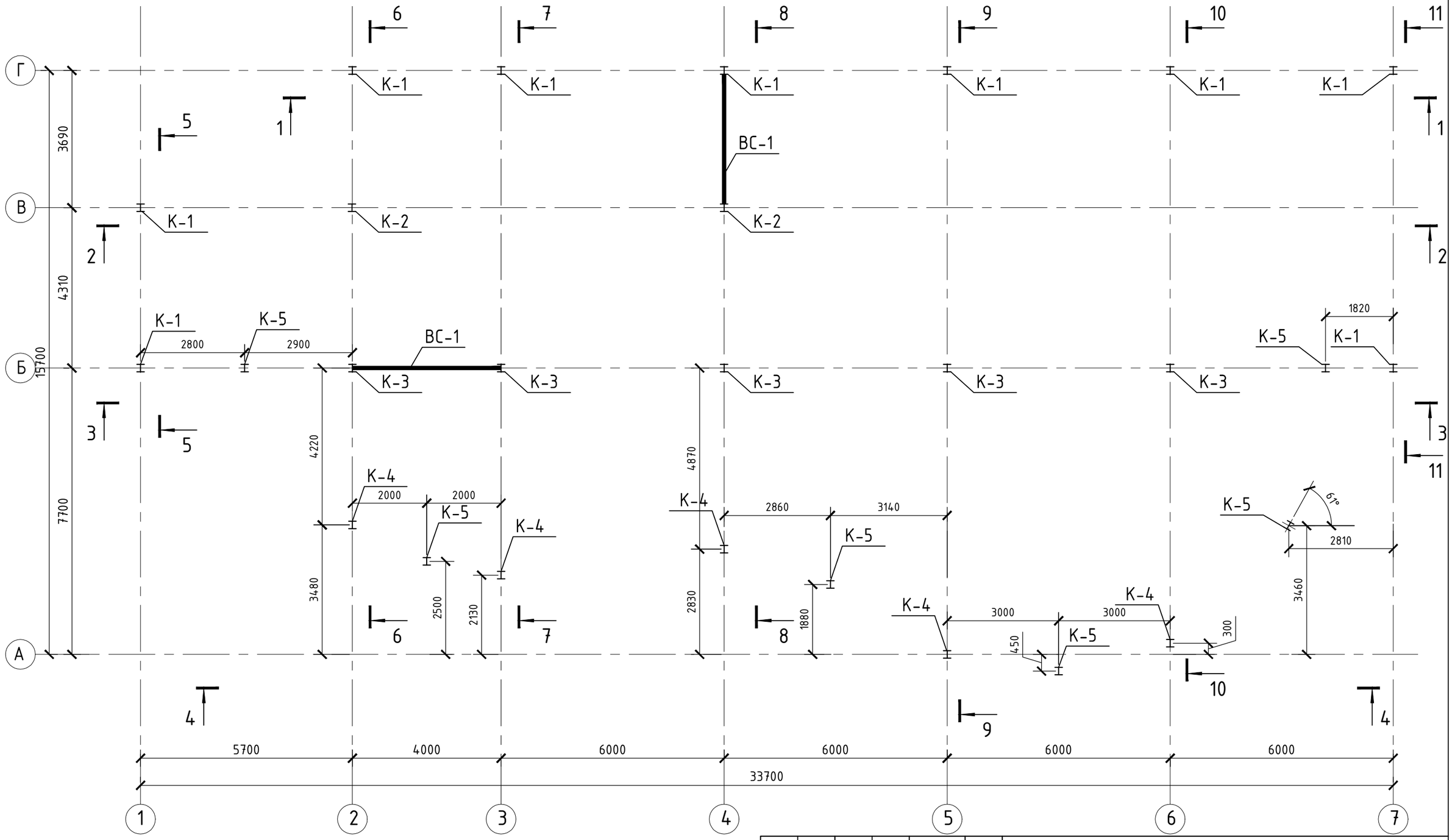

Изм.	Кол.уч.	Лист	№ док.	Подпись	Дата	
ГИП		Белевитин				
ГАП		Гаврюков				
Разраб.		Олейник				
Проверил		Белевитин				

Шифр: 12-09/09-РД.КМ.КМД

Заказчик: Частное лицо
Адрес объекта: Ярославская область, г. Ростов Великий, ул. Достоевского, д. 19А

Объект: Кафе на 60 посадочных мест

Стадия	Лист	Листов
РД	2	

Схема расстановки колонн.

ООО "Аркада-М"

Проектирование и строительство зданий. Сайт: www.vashproect.ru Тел. 8 (495) 229-39-67

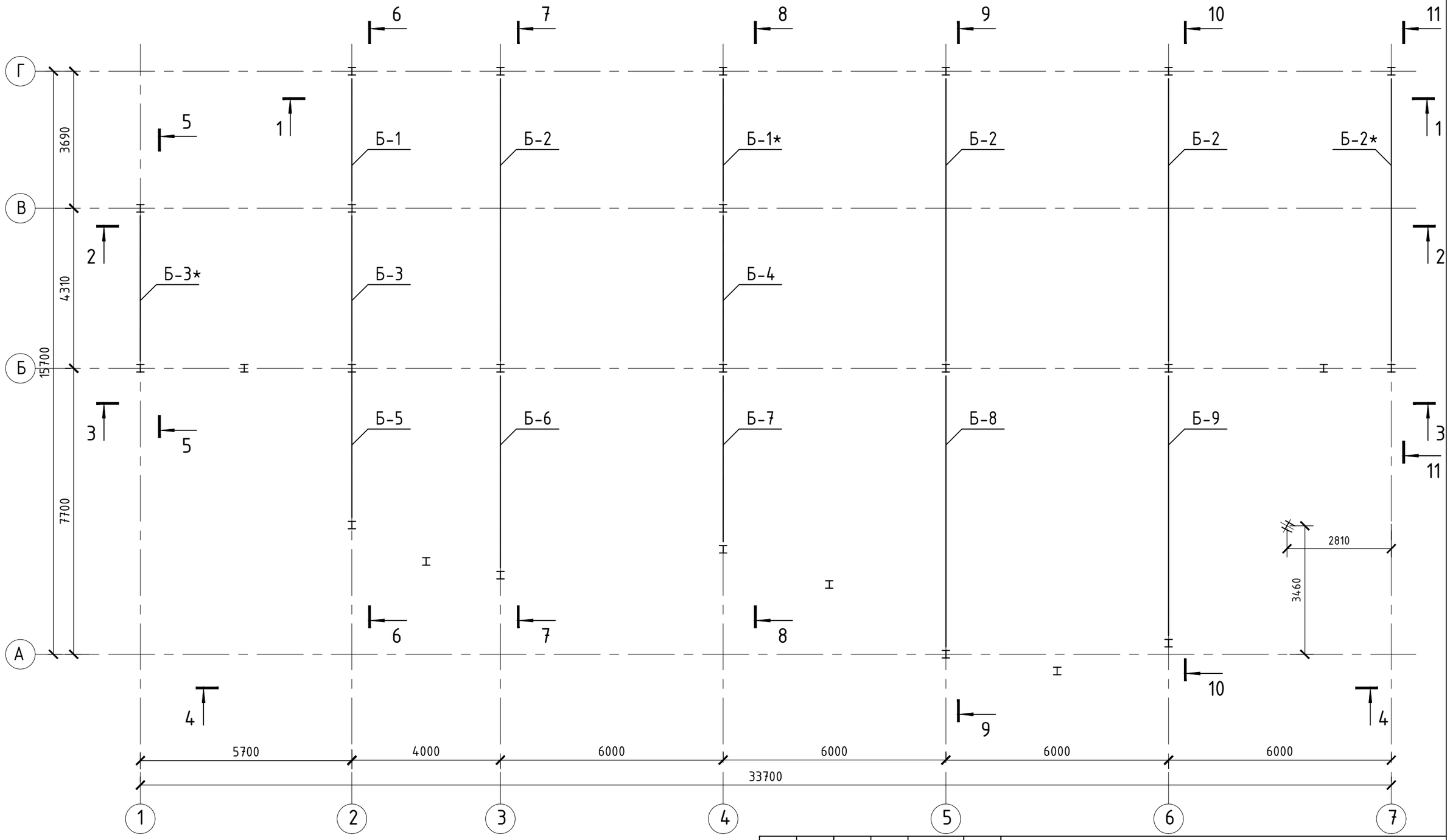

						Шифр:	12-09/09-РД.КМ.КМД	
						Заказчик: Частное лицо Адрес объекта: Ярославская область, г. Ростов Великий, ул. Достоевского, д. 19А		
Изм.	Кол.уч.	Лист	№ док.	Подпись	Дата			
ГИП		Белевитин				Объект: Кафе на 60 посадочных мест	Стадия	Лист	Листов
ГАП		Гаврюков					РД	3	
Разраб.		Олейник							
Проверил		Белевитин				Схема раскладки главных балок Б-1 - 9 на отм. +4,000.	ООО "Аркада-М"		

Проектирование и строительство зданий. Сайт: www.vashproect.ru Тел. 8 (495) 229-39-67

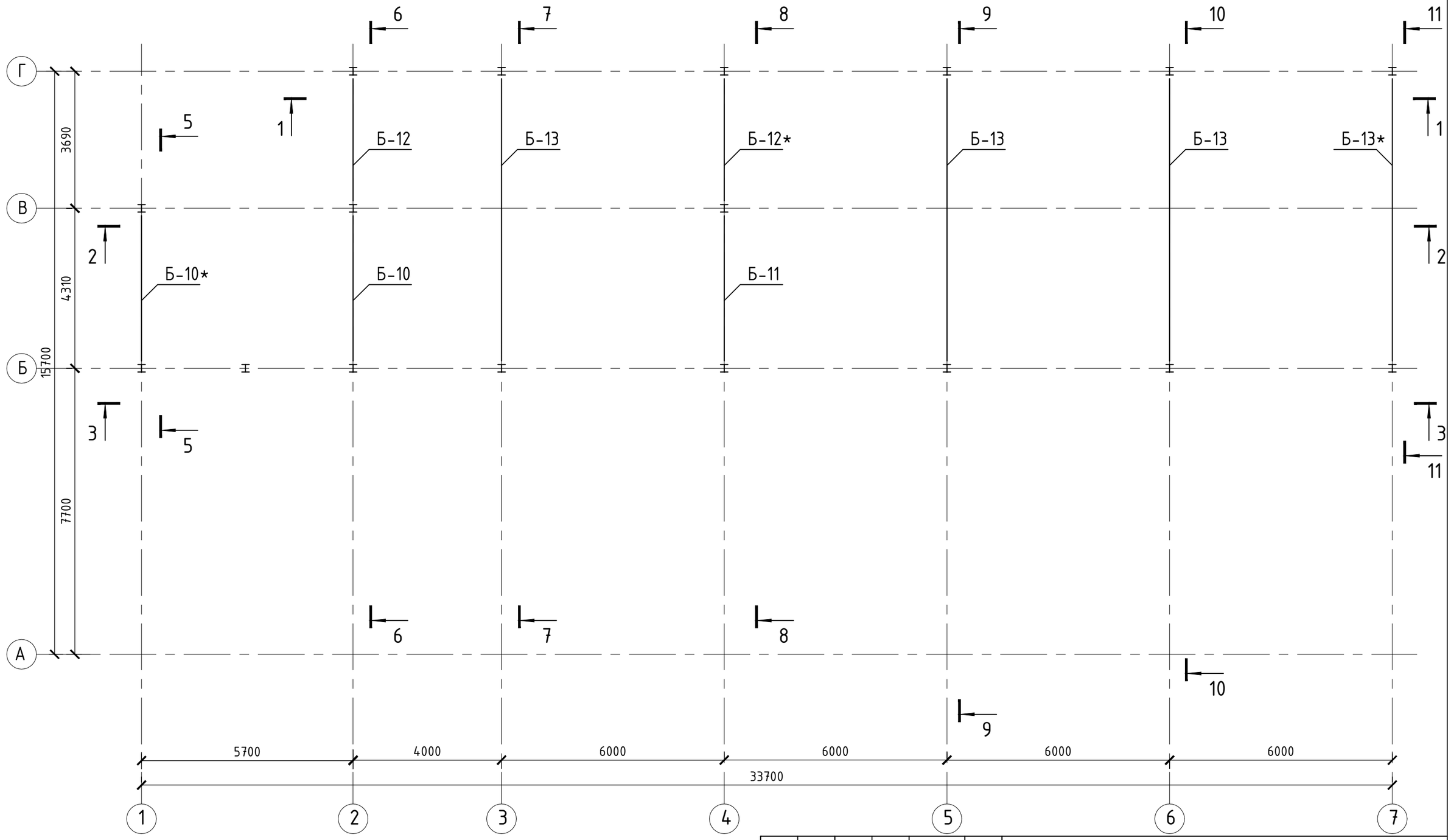

Изм.	Кол.уч.	Лист	№ док.	Подпись	Дата
ГИП		Белевитин			
ГАП		Гаврюков			
Разраб.		Олейник			
Проверил		Белевитин			

Шифр: 12-09/09-РД.КМ.КМД

Заказчик: Частное лицо
Адрес объекта: Ярославская область, г. Ростов Великий, ул. Достоевского, д. 19А

Объект: Кафе на 60 посадочных мест

Стадия	Лист	Листов
РД	4	

Схема раскладки главных балок Б-10 - 13 на отм. +7,700.

ООО "Аркада-М"

Проектирование и строительство зданий. Сайт: www.vashproect.ru Тел. 8 (495) 229-39-67

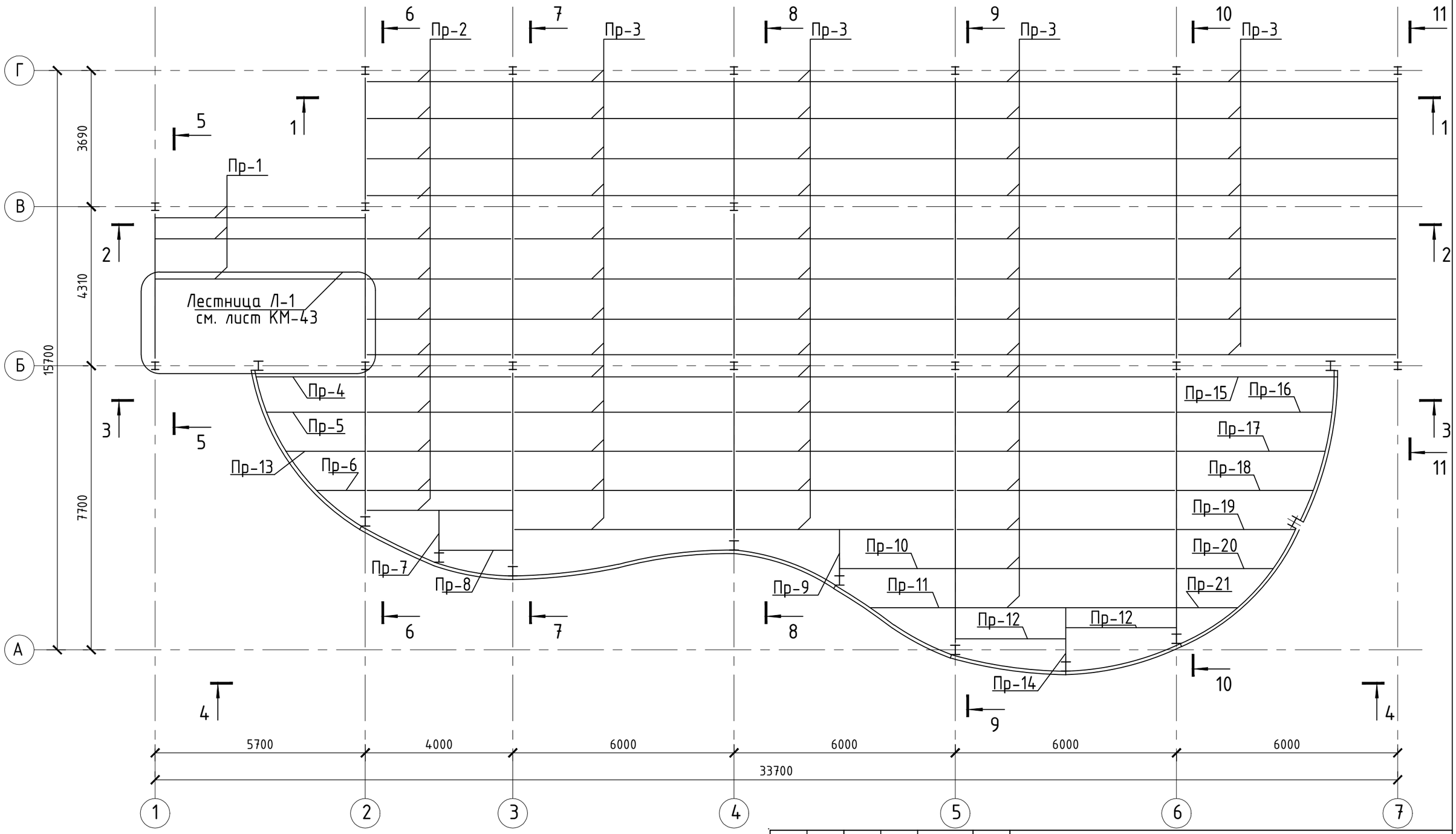

Изм.	Кол.уч.	Лист	№ док.	Подпись	Дата	
ГИП		Белевитин				
ГАП		Гаврюков				
Разраб.		Олейник				
Проверил		Белевитин				

Шифр: 12-09/09-РД.КМ.КМД

Заказчик: Частное лицо
Адрес объекта: Ярославская область, г. Ростов Великий, ул. Достоевского, д. 19А

Объект: Кафе на 60 посадочных мест

Стадия	Лист	Листов
РД	5	

Схема раскладки прогонов ПР-1 - ПР-21 на отм. +4,000.

ООО "Аркада-М"

Проектирование и строительство зданий. Сайт: www.vashproect.ru Тел. 8 (495) 229-39-67

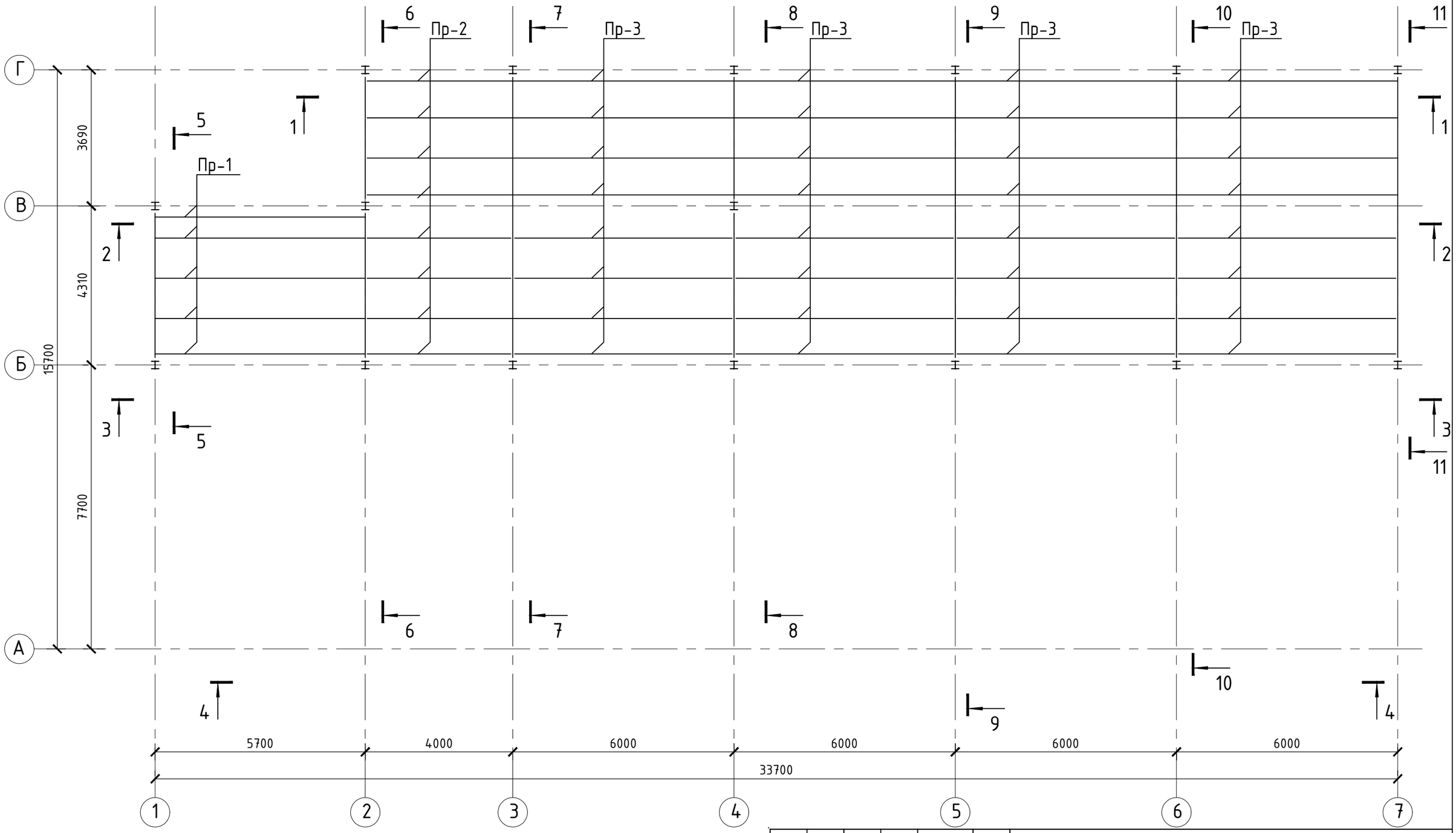

Изм.	Кол.уч.	Лист	№ док.	Подпись	Дата
ГИП		Белевитин			
ГАП		Гаврюков			
Разраб.		Олейник			
Проверил		Белевитин			

Шифр: 12-09/09-РД.КМ.КМД

Заказчик: Частное лицо
Адрес объекта: Ярославская область, г. Ростов Великий, ул. Достоевского, д. 19А

Объект: Кафе на 60 посадочных мест

Стадия	Лист	Листов
РД	6	

Схема раскладки прогонов ПР-1 - 3 на отм. +7,700.

ООО "Аркада-М"

Проектирование и строительство зданий. Сайт: www.vashproect.ru Тел. 8 (495) 229-39-67

Разрез 1 - 1

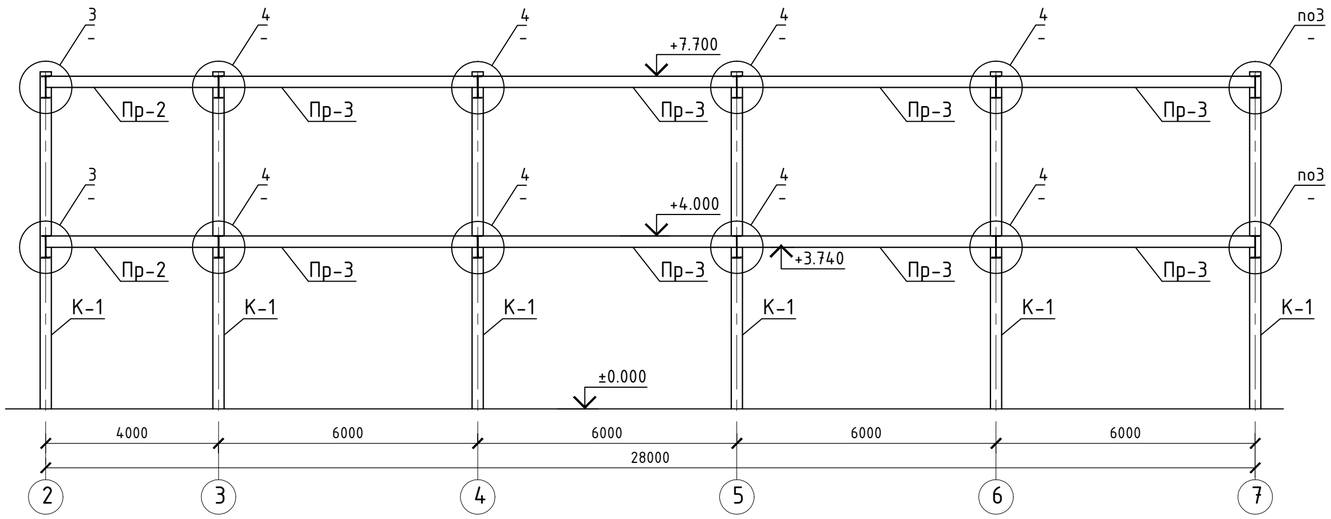

Разрез 2 - 2

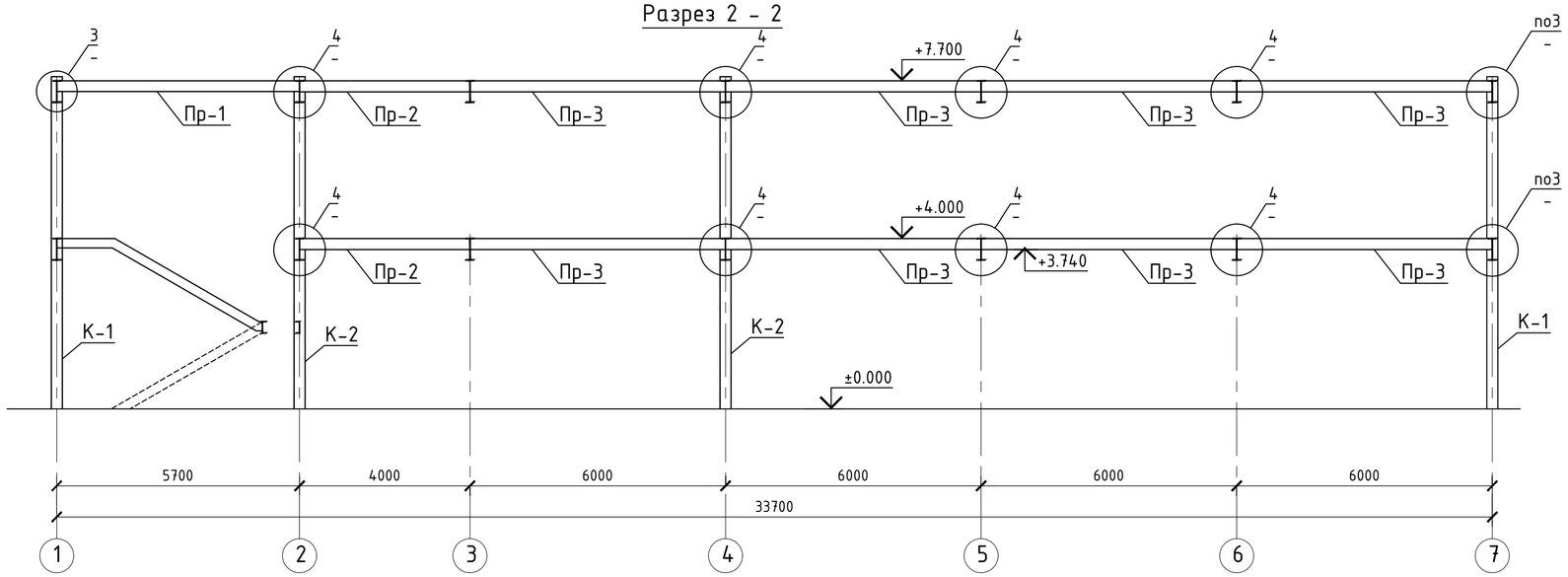

Проектирование и строительство зданий. Сайт: www.vashproect.ru Тел. 8 (495) 229-39-67

Изм.	Кол.уч.	Лист	№ док.	Подпись	Дата
ГИП		Белевитин			
ГАП		Гаврюков			
Разраб.		Олейник			
Проверил		Белевитин			

Шифр: 12-09/09-РД.КМ.КМД

Заказчик: Частное лицо
Адрес объекта: Ярославская область, г. Ростов Великий, ул. Достоевского, д. 19А

Объект: Кафе на 60 посадочных мест

Стадия	Лист	Листов
РД	7	

Разрезы 1-1, 2-2.

ООО "Аркада-М"

Разрез 3 - 3

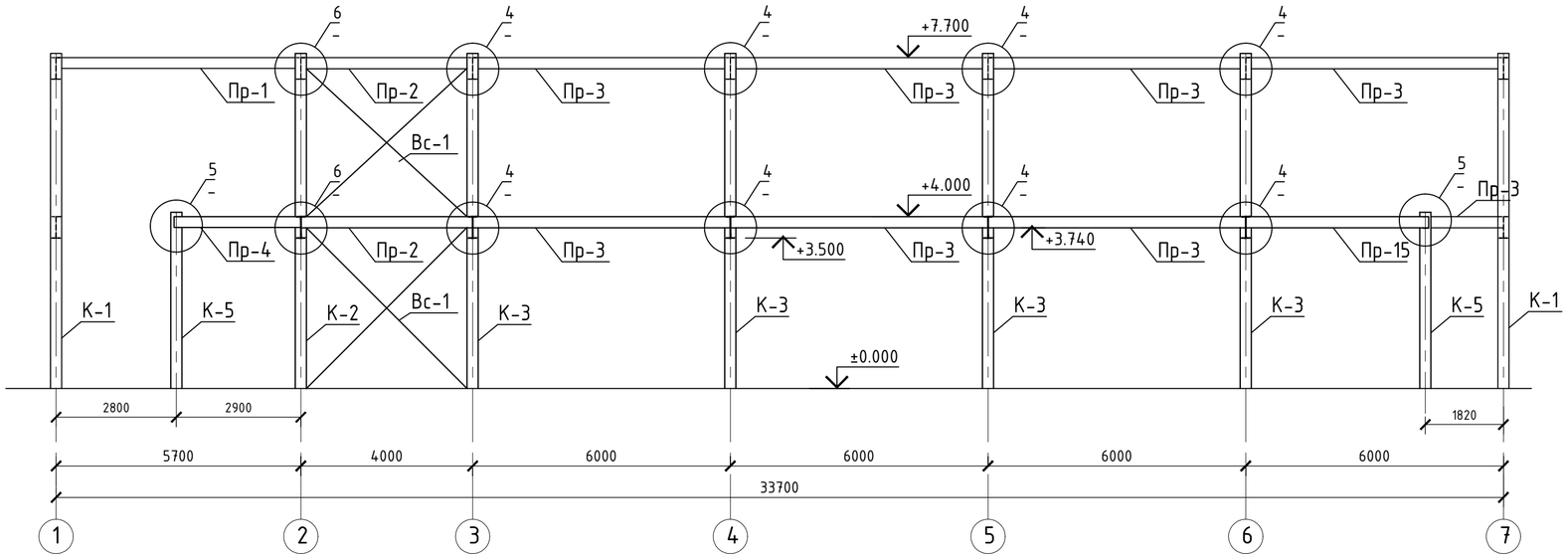

Разрез 4 - 4

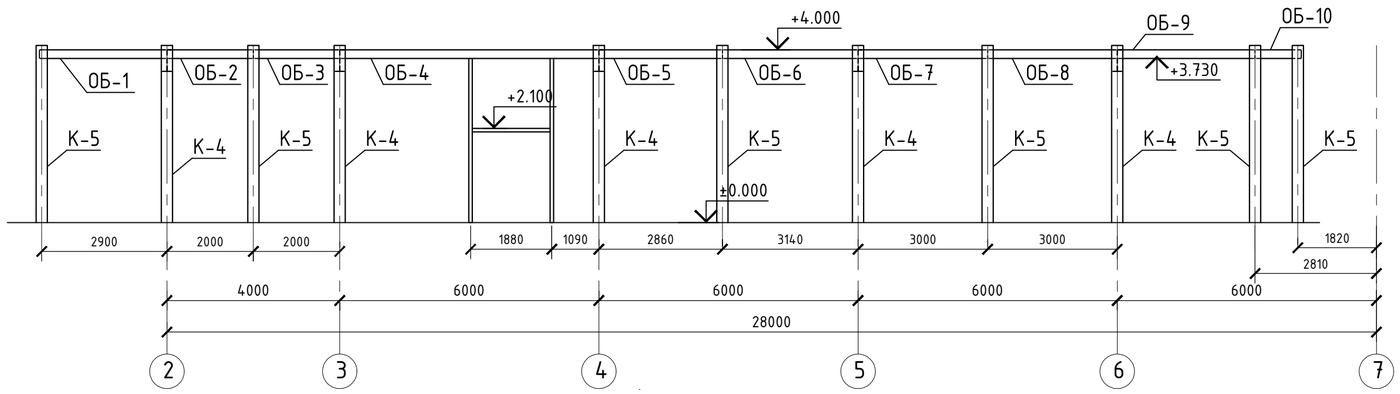

Проектирование и строительство зданий. Сайт: www.vashproect.ru Тел. 8 (495) 229-39-67

						Шифр:	12-09/09-РД.КМ.КМД		
						Заказчик: Частное лицо Адрес объекта: Ярославская область, г. Ростов Великий, ул. Достоевского, д. 19А			
Изм.	Кол.уч.	Лист	№ док.	Подпись	Дата				
ГИП		Белевитин				Объект: Кафе на 60 посадочных мест	Стадия	Лист	Листов
ГАП		Гаврюков					РД	8	
Разраб.		Олейник							
Проверил		Белевитин				Разрезы 3-3, 4-4.	ООО "Аркада-М"		

Разрез 5 - 5

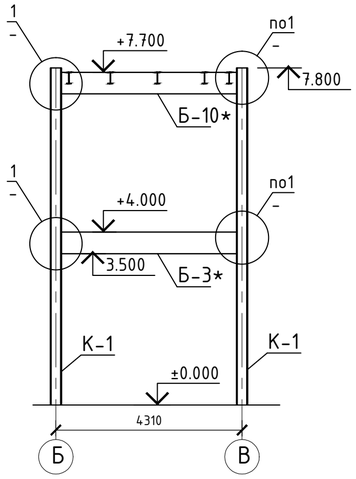

Разрез 6 - 6

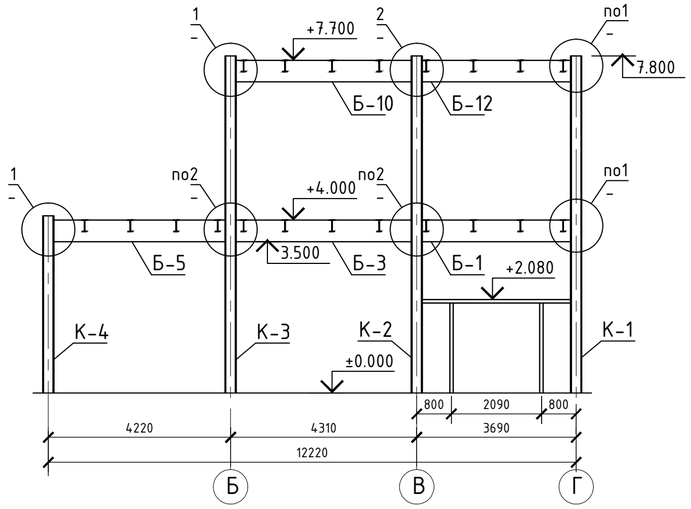

Разрез 7 - 7

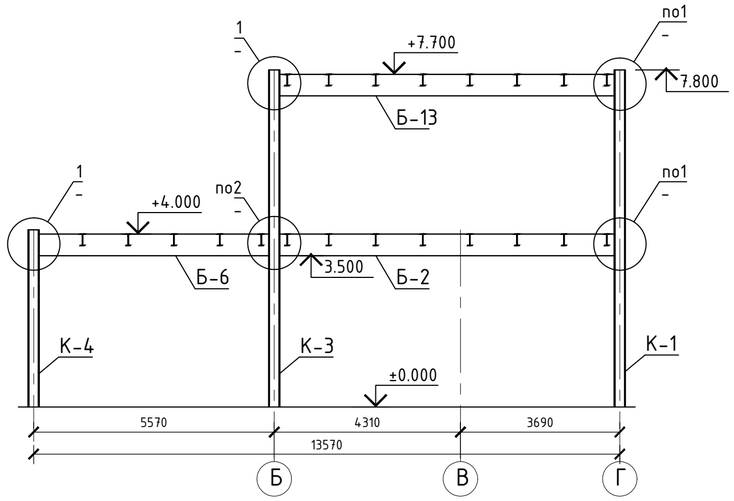

Разрез 8 - 8

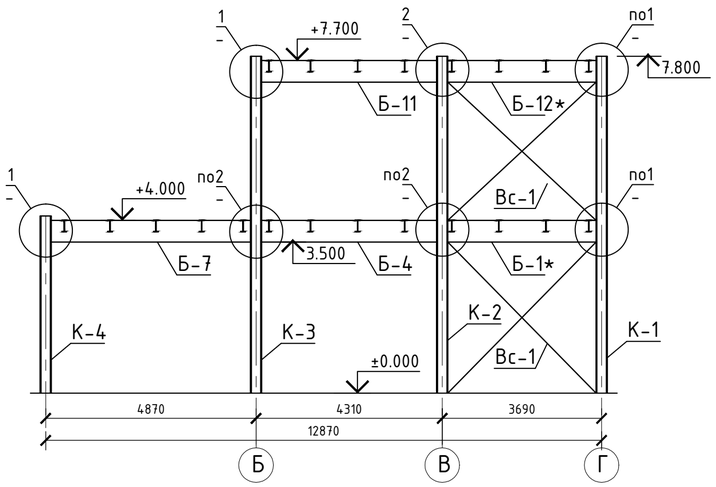

Разрез 9 - 9

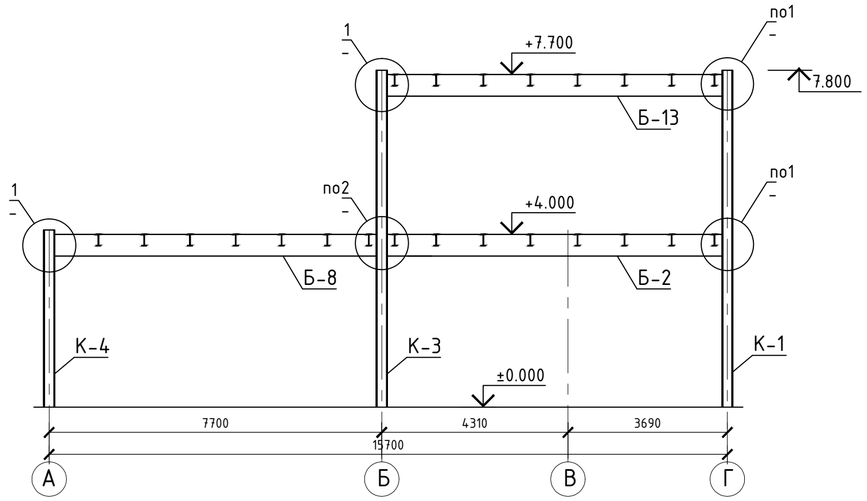

Проектирование и строительство зданий. Сайт: www.vashproect.ru Тел. 8 (495) 229-39-67

						Шифр:	12-09/09-РД.КМ.КМД		
						Заказчик: Частное лицо Адрес объекта: Ярославская область, г. Ростов Великий, ул. Достоевского, д. 19А			
Изм.	Кол.уч.	Лист	№ док	Подпись	Дата				
ГИП		Белевитин				Объект: Кафе на 60 посадочных мест	Стадия	Лист	Листов
ГАП		Гаврюков					РД	9	
Разраб.		Олейник							
Проверил		Белевитин				Разрезы 5-5, 6-6, 7-7, 8-8, 9-9.	ООО "Аркада-М"		

Разрез 10 - 10

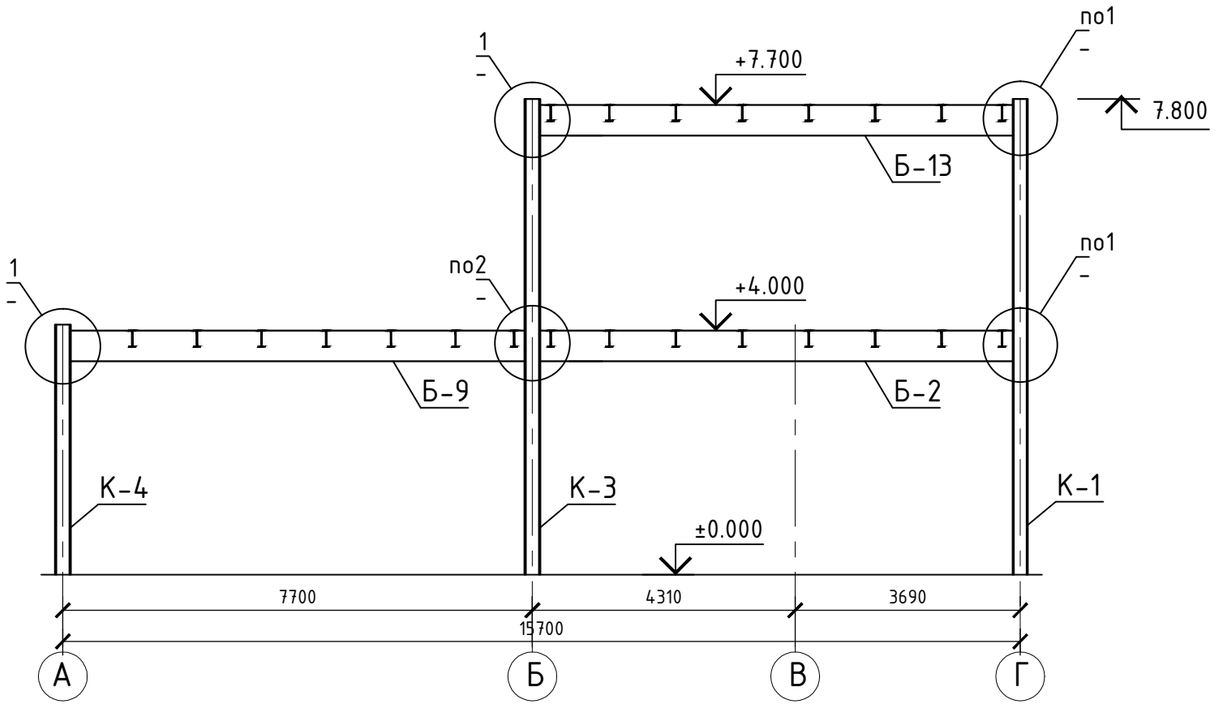

Разрез 11 - 11

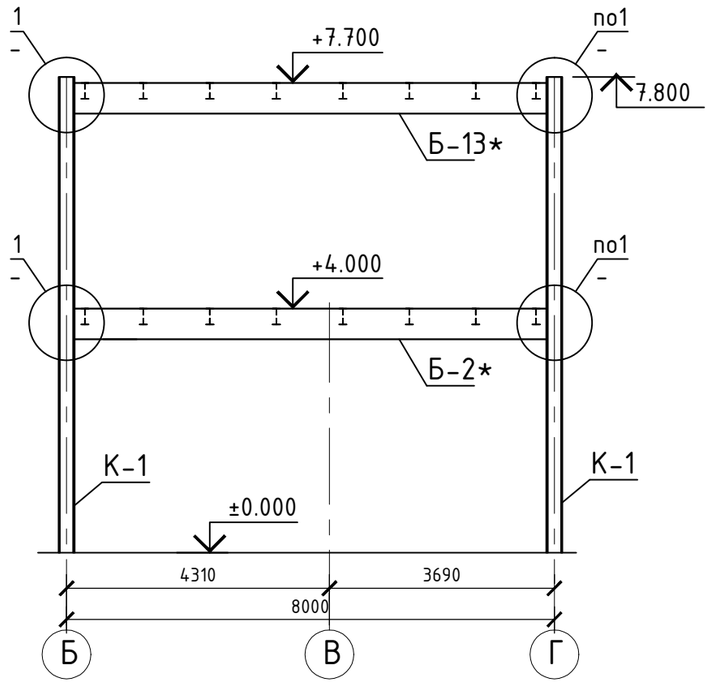

Проектирование и строительство зданий. Сайт: www.vashproect.ru Тел. 8 (495) 229-39-67

						Шифр:		12-09/09-РД.КМ.КМД	
						Заказчик: Частное лицо Адрес объекта: Ярославская область, г. Ростов Великий, ул. Достоевского, д. 19А			
Изм.	Кол.уч.	Лист	№ док.	Подпись	Дата				
ГИП		Белевитин				Объект: Кафе на 60 посадочных мест	Стадия	Лист	Листов
ГАП		Гаврюков					РД	10	
Разраб.		Олейник							
Проверил		Белевитин				Разрезы 10-10, 11-11.	ООО "Аркада-М"		

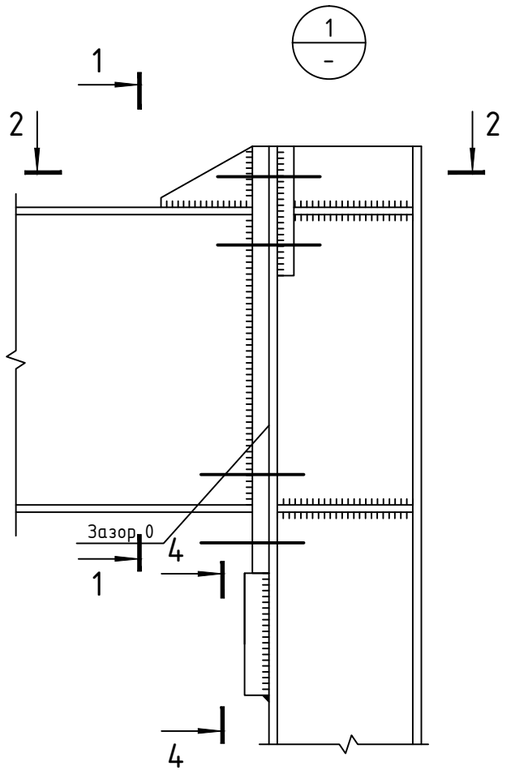

1 - 1

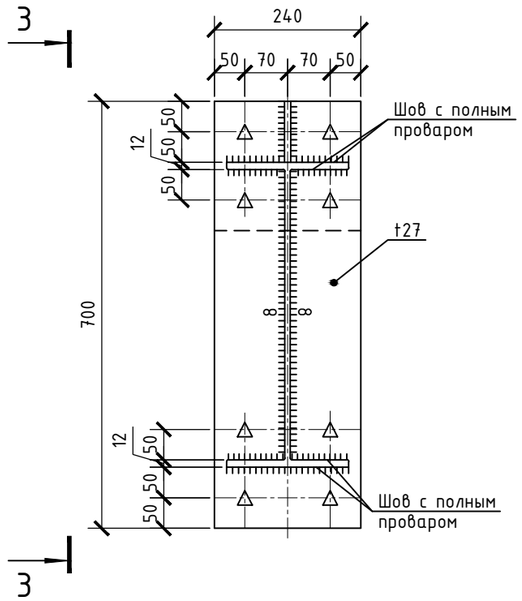

3 - 3

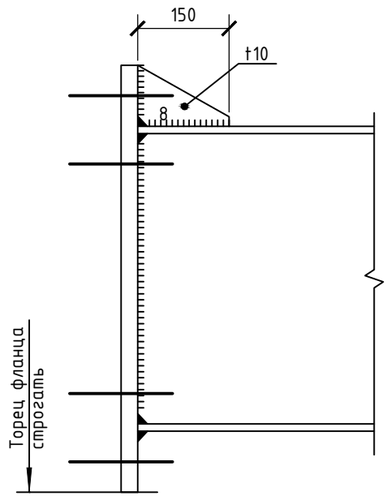

2 - 2

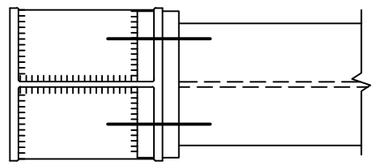

4 - 4

5 - 5

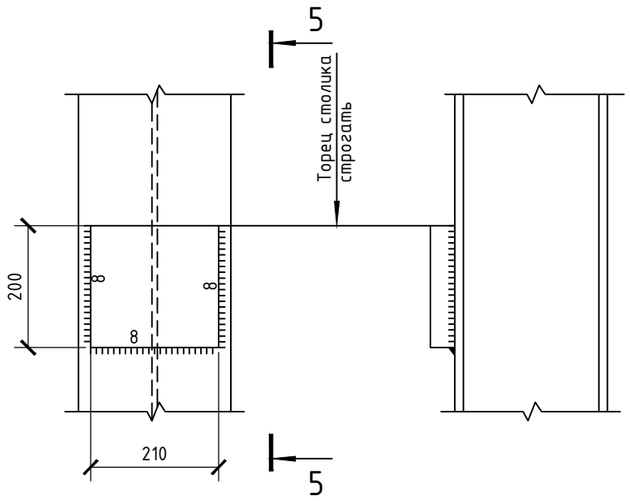

Проектирование и строительство зданий. Сайт: www.vashproect.ru Тел. 8 (495) 229-39-67

						Шифр:	12-09/09-РД.КМ.КМД		
						Заказчик: Частное лицо Адрес объекта: Ярославская область, г. Ростов Великий, ул. Достоевского, д. 19А			
Изм.	Кол.уч.	Лист	№ док.	Подпись	Дата				
ГИП		Белевитин				Объект: Кафе на 60 посадочных мест	Стадия	Лист	Листов
ГАП		Гаврюков					РД	11	
Разраб.		Олейник							
Проверил		Белевитин				Узел 1. Сечения 1-1, 2-2, 3-3, 4-4, 5-5.	ООО "Аркада-М"		

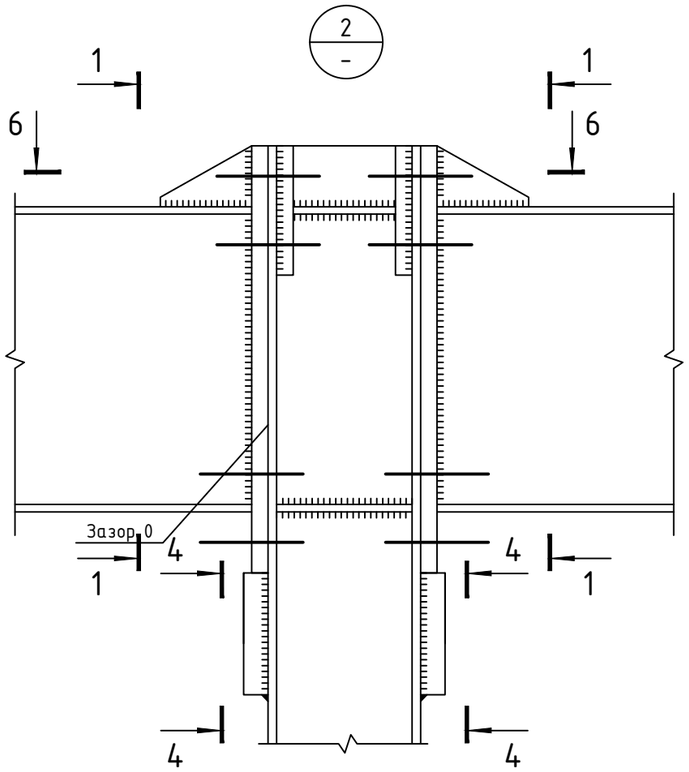

6 - 6

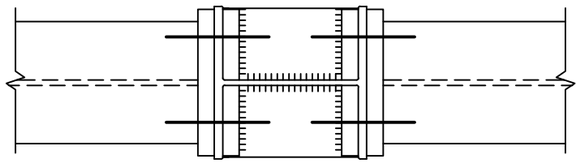

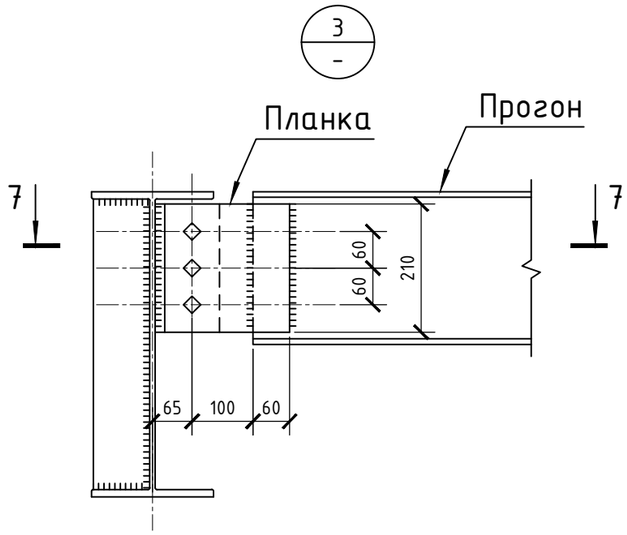

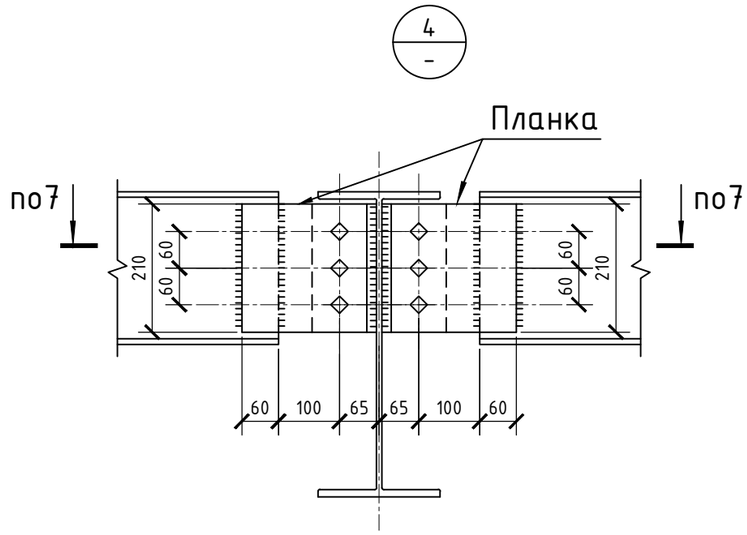

7 - 7

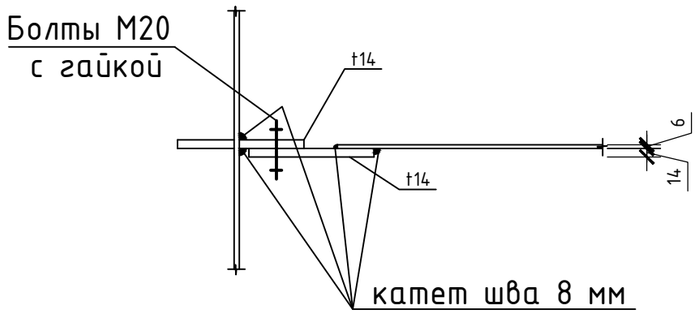

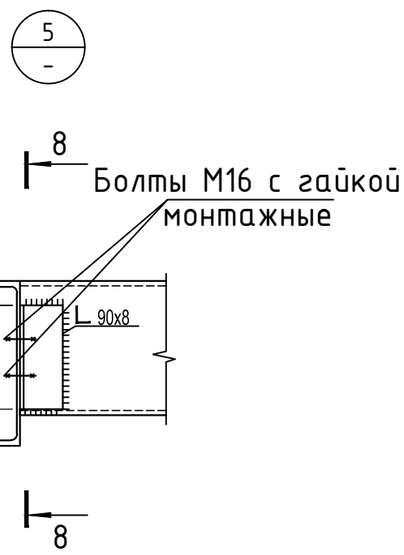

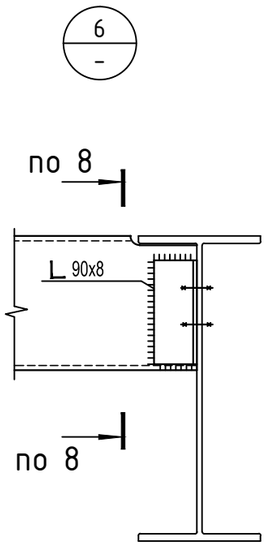

8 - 8

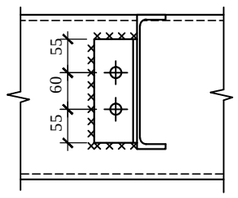

ПРИМЕЧАНИЕ.

1. Сечения 1-1, 4-4 см. лист КМ-

Проектирование и строительство зданий. Сайт: www.vashproect.ru Тел. 8 (495) 229-39-67

						Шифр:	12-09/09-РД.КМ.КМД		
						Заказчик: Частное лицо Адрес объекта: Ярославская область, г. Ростов Великий, ул. Достоевского, д. 19А			
Изм.	Кол.уч.	Лист	№ док.	Подпись	Дата				
ГИП		Белевитин				Объект: Кафе на 60 посадочных мест	Стадия	Лист	Листов
ГАП		Гаврюков					РД	12	
Разраб.		Олейник							
Проверил		Белевитин				Узлы 2, 3, 4, 5, 6. Сечения 6-6, 7-7, 8-8.	ООО "Аркада-М"		

Колонна К-1

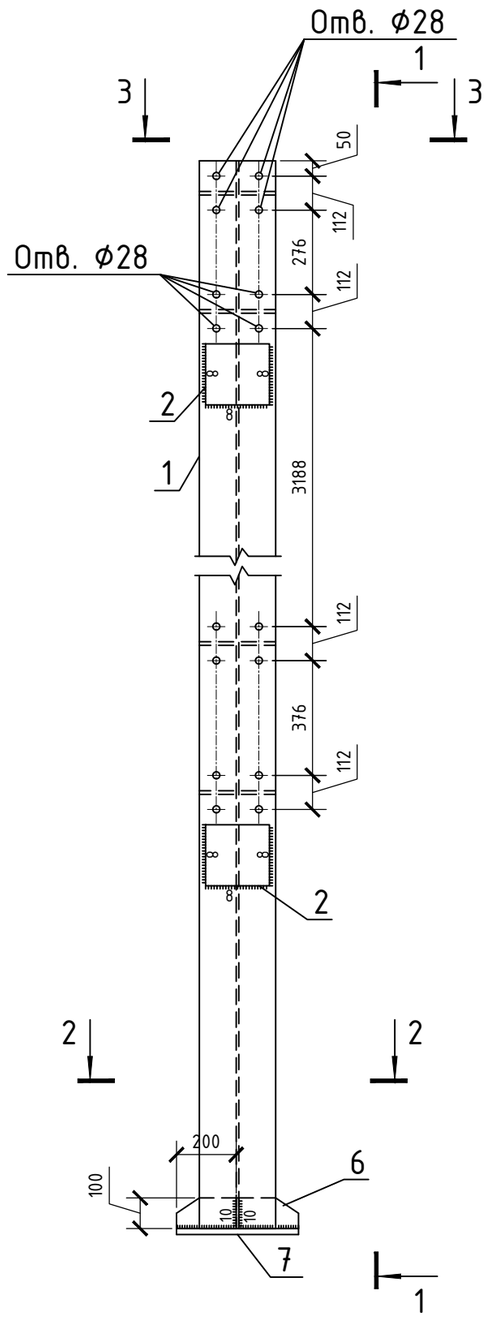

1 - 1

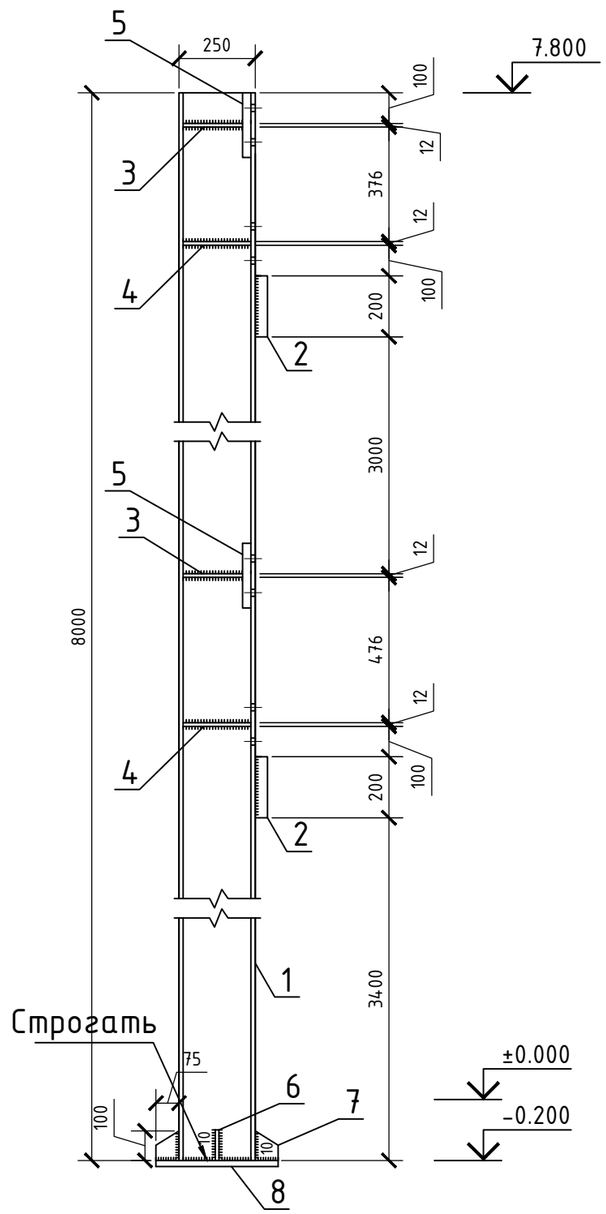

2 - 2

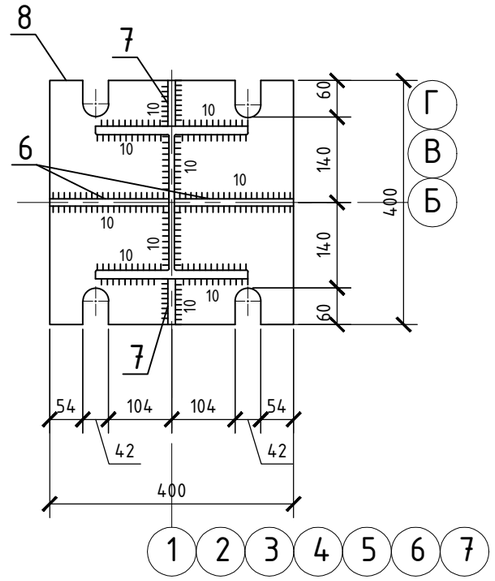

3 - 3

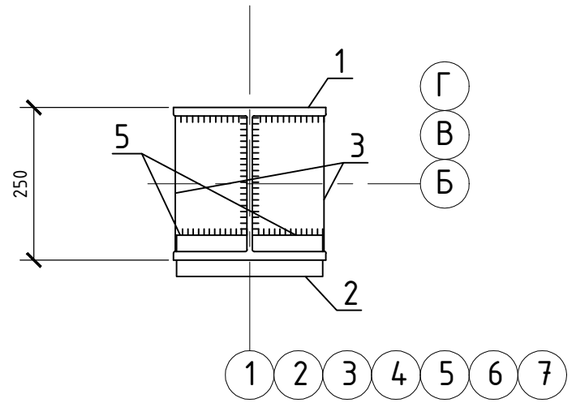

СПЕЦИФИКАЦИЯ НА КОЛОННУ К-1

Поз.	Обозначение.	Наименование.	Кол. шт.	Масса ед. кг.	Примеч. общ. кг.
1	СТО АСЧМ 20-93	Двутавр 25К2 СТО АСЧМ 20-93 / С345-3 ГОСТ 27772-88 L=8000	1	579,2	579,2
2	ГОСТ 19903-74*	Лист 40х200х210 ГОСТ 19903-74* / С245 ГОСТ 27772-88*	2	13,2	26,4
3	ГОСТ 19903-74*	Лист 12х120х195 ГОСТ 19903-74* / С245 ГОСТ 27772-88*	4	2,2	8,8
4	ГОСТ 19903-74*	Лист 12х120х222 ГОСТ 19903-74* / С245 ГОСТ 27772-88*	4	2,5	10,0
5	ГОСТ 19903-74*	Лист 27х210х120 ГОСТ 19903-74* / С245 ГОСТ 27772-88*	4	5,34	21,4
6	ГОСТ 19903-74*	Лист 12х100х200 ГОСТ 19903-74* / С245 ГОСТ 27772-88*	2	1,88	3,76
7	ГОСТ 19903-74*	Лист 12х75х100 ГОСТ 19903-74* / С245 ГОСТ 27772-88*	2	0,71	1,42
8	ГОСТ 19903-74*	Лист 25х400х400 ГОСТ 19903-74* / С245 ГОСТ 27772-88*	1	31,4	31,4

						Шифр:		12-09/09-РД.КМ.КМД	
						Заказчик: Частное лицо Адрес объекта: Ярославская область, г. Ростов Великий, ул. Достоевского, д. 19А			
Изм.	Кол.уч.	Лист	№ док.	Подпись	Дата				
ГИП		Белевитин				Объект: Кафе на 60 посадочных мест	Стадия	Лист	Листов
ГАП		Гаврюков					РД	13	
Разраб.		Олейник							
Проверил		Белевитин				Колонна К-1,	ООО "Аркада-М"		

Проектирование и строительство зданий. Сайт: www.vashproect.ru Тел. 8 (495) 229-39-67

Колонна К-2

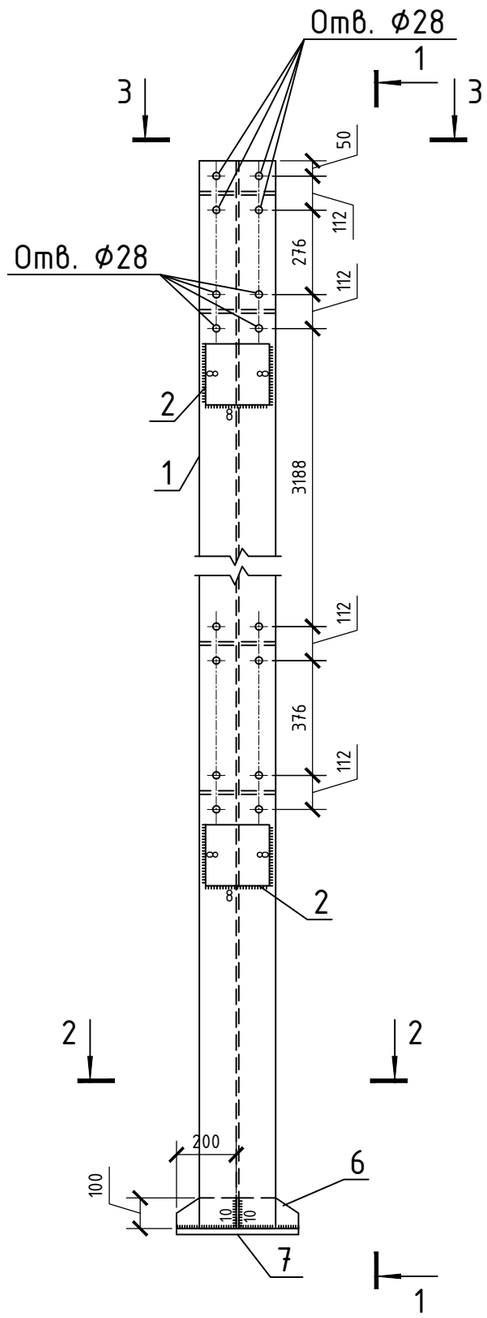

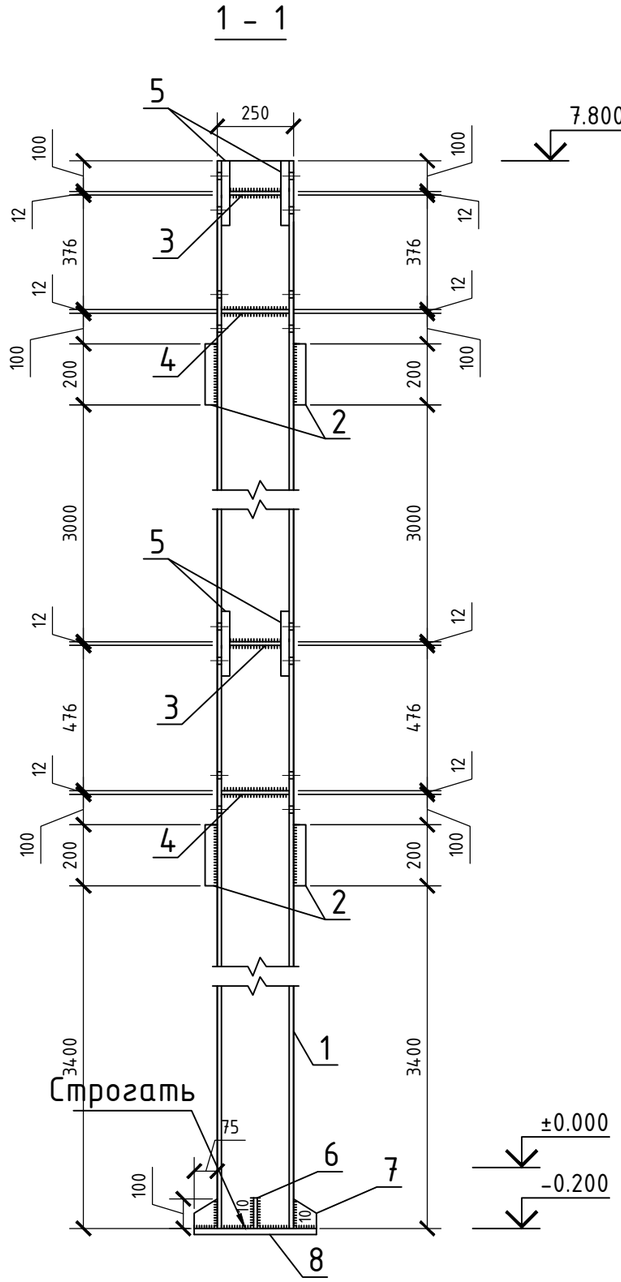

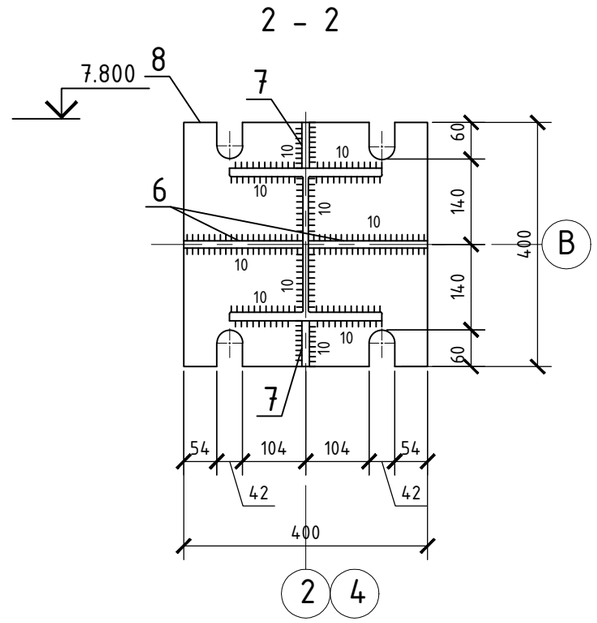

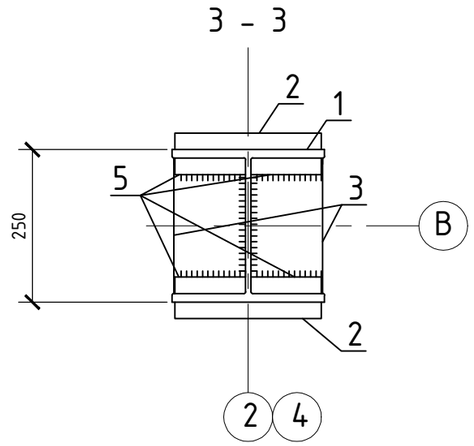

СПЕЦИФИКАЦИЯ НА КОЛОННУ К-2

Поз.	Обозначение.	Наименование.	Кол. шт.	Масса ед. кг.	Примеч. общ. кг.
1	СТО АСЧМ 20-93	Двутавр 25К2 СТО АСЧМ 20-93 / С345-3 ГОСТ 27772-88 L=8000	1	579,2	579,2
2	ГОСТ 19903-74*	Лист 40х200х210 ГОСТ 19903-74* / С245 ГОСТ 27772-88*	4	13,2	52,8
3	ГОСТ 19903-74*	Лист 12х120х168 ГОСТ 19903-74* / С245 ГОСТ 27772-88*	4	1,9	7,6
4	ГОСТ 19903-74*	Лист 12х120х222 ГОСТ 19903-74* / С245 ГОСТ 27772-88*	4	2,5	10,0
5	ГОСТ 19903-74*	Лист 27х210х120 ГОСТ 19903-74* / С245 ГОСТ 27772-88*	8	5,34	42,8
6	ГОСТ 19903-74*	Лист 12х100х200 ГОСТ 19903-74* / С245 ГОСТ 27772-88*	2	1,88	3,76
7	ГОСТ 19903-74*	Лист 12х75х100 ГОСТ 19903-74* / С245 ГОСТ 27772-88*	2	0,71	1,42
8	ГОСТ 19903-74*	Лист 25х400х400 ГОСТ 19903-74* / С245 ГОСТ 27772-88*	1	31,4	31,4

Изм.	Кол.уч.	Лист	№ док.	Подпись	Дата
ГИП		Белевитин			
ГАП		Гаврюков			
Разраб.		Олейник			
Проверил		Белевитин			

Шифр: 12-09/09-РД.КМ.КМД

Заказчик: Частное лицо
Адрес объекта: Ярославская область, г. Ростов Великий, ул. Достоевского, д. 19А

Объект: Кафе на 60 посадочных мест

Стадия	Лист	Листов
РД	14	

Колонна К-2

ООО "Аркада-М"

Проектирование и строительство зданий. Сайт: www.vashproect.ru Тел. 8 (495) 229-39-67

Колонна К-3

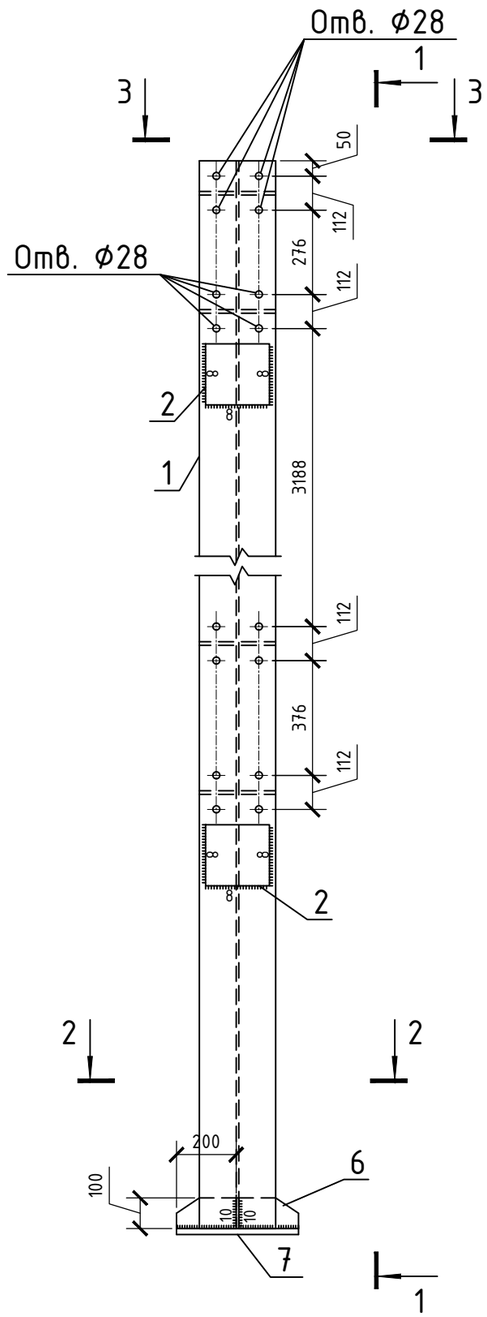

1 - 1

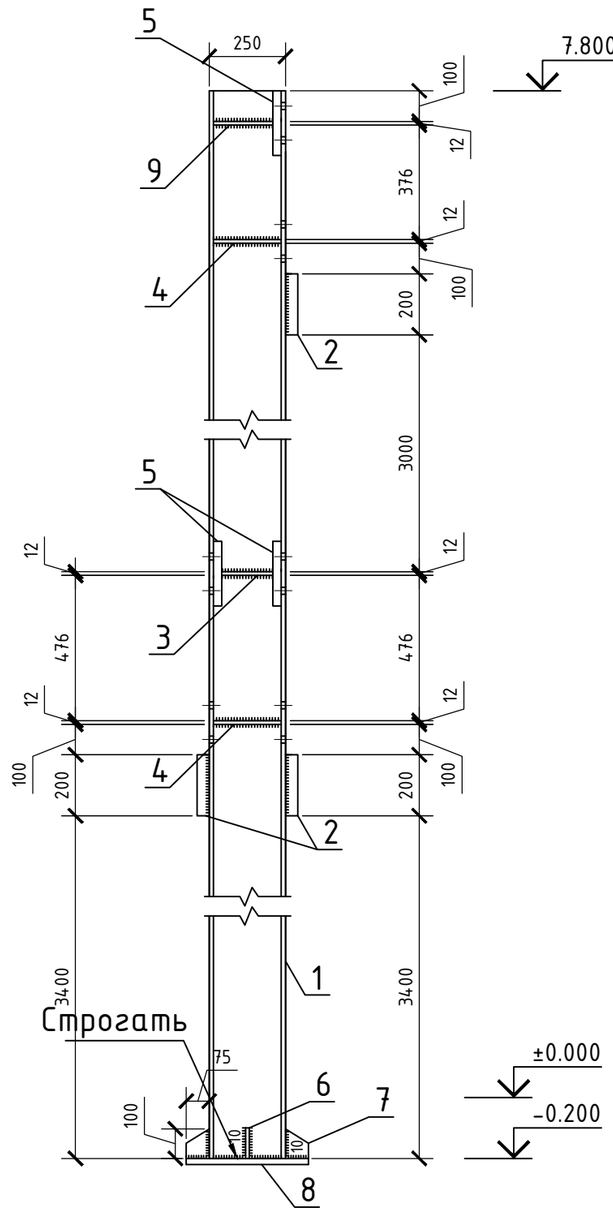

2 - 2

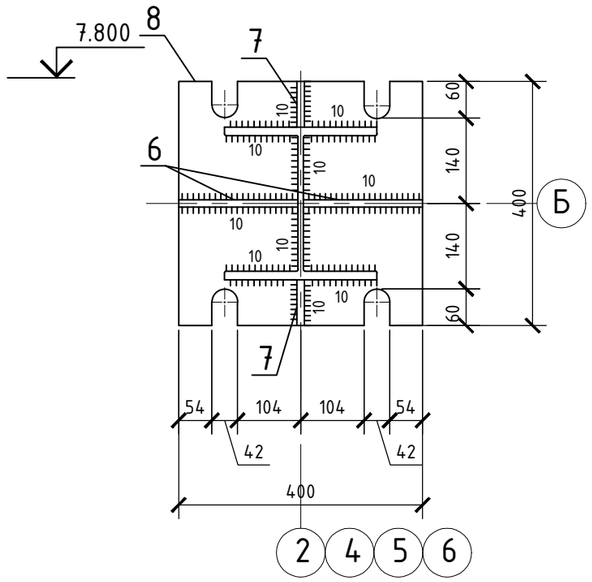

3 - 3

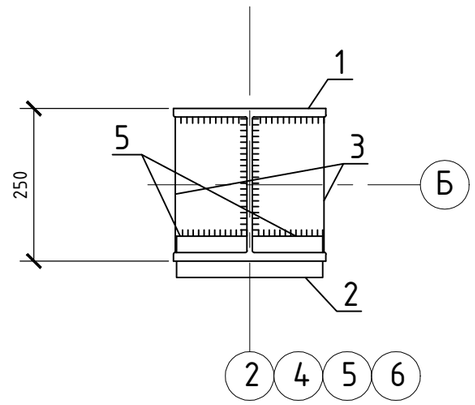

СПЕЦИФИКАЦИЯ НА КОЛОННУ К-3

Поз.	Обозначение.	Наименование.	Кол. шт.	Масса ед. кг.	Примеч. общ. кг.
1	СТО АСЧМ 20-93	Двутавр 25К2 СТО АСЧМ 20-93 / С345-3 ГОСТ 27772-88 L=8000	1	579,2	579,2
2	ГОСТ 19903-74*	Лист 40х200х210 ГОСТ 19903-74* / С245 ГОСТ 27772-88*	3	13,2	39,6
3	ГОСТ 19903-74*	Лист 12х120х168 ГОСТ 19903-74* / С245 ГОСТ 27772-88*	2	1,9	3,8
4	ГОСТ 19903-74*	Лист 12х120х222 ГОСТ 19903-74* / С245 ГОСТ 27772-88*	4	2,5	10,0
5	ГОСТ 19903-74*	Лист 27х210х120 ГОСТ 19903-74* / С245 ГОСТ 27772-88*	6	5,34	32,04
6	ГОСТ 19903-74*	Лист 12х100х200 ГОСТ 19903-74* / С245 ГОСТ 27772-88*	2	1,88	3,76
7	ГОСТ 19903-74*	Лист 12х75х100 ГОСТ 19903-74* / С245 ГОСТ 27772-88*	2	0,71	1,42
8	ГОСТ 19903-74*	Лист 25х400х400 ГОСТ 19903-74* / С245 ГОСТ 27772-88*	1	31,4	31,4
9	ГОСТ 19903-74*	Лист 12х120х195 ГОСТ 19903-74* / С245 ГОСТ 27772-88*	2	2,2	4,4

Изм.	Кол.уч.	Лист	№ док.	Подпись	Дата
ГИП		Белевитин			
ГАП		Гаврюков			
Разраб.		Олейник			
Проверил		Белевитин			

Шифр: 12-09/09-РД.КМ.КМД

Заказчик: Частное лицо
Адрес объекта: Ярославская область, г. Ростов Великий, ул. Достоевского, д. 19А

Объект: Кафе на 60 посадочных мест

Стадия	Лист	Листов
РД	15	

Колонна К-3

ООО "Аркада-М"

Проектирование и строительство зданий. Сайт: www.vashproect.ru Тел. 8 (495) 229-39-67

Колонна К-4

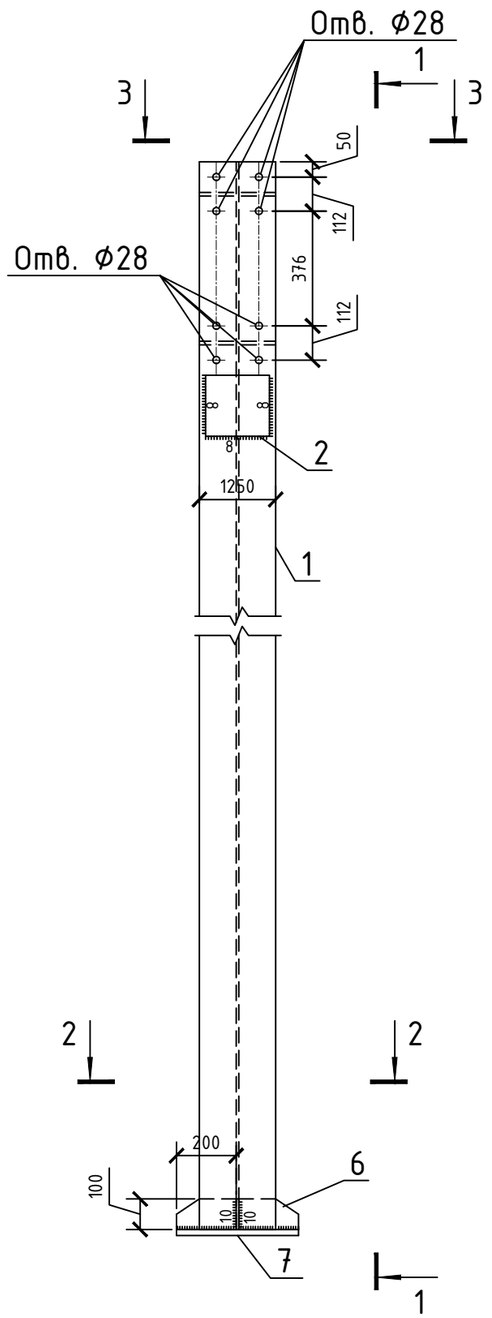

1 - 1

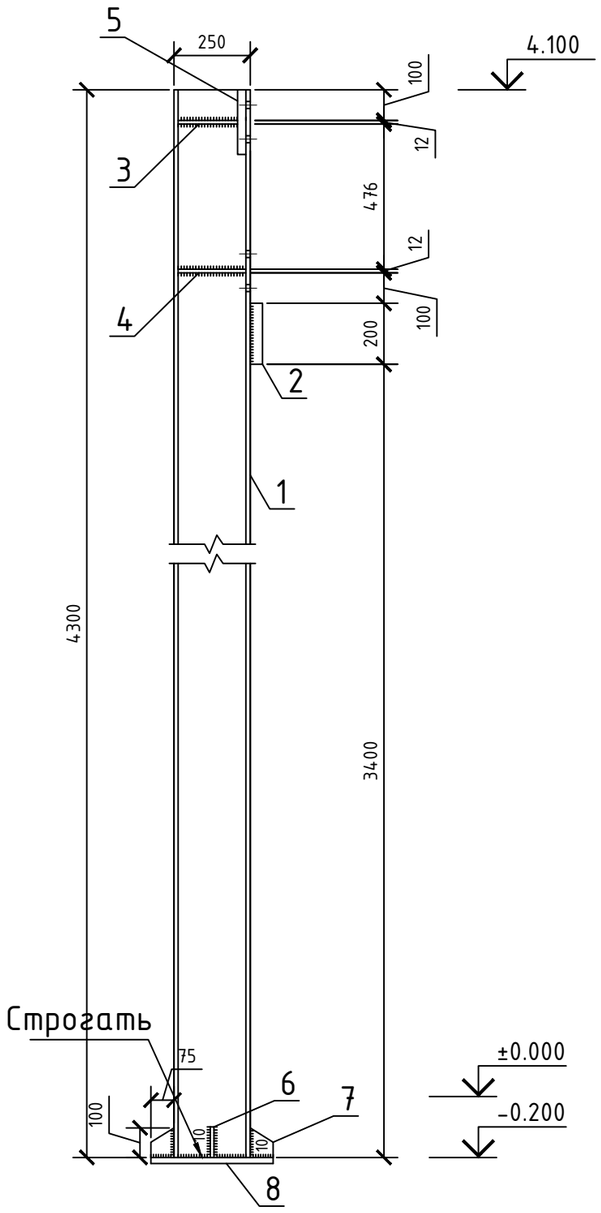

2 - 2

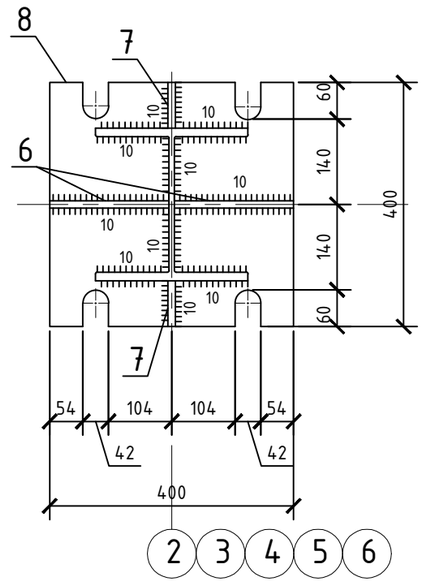

3 - 3

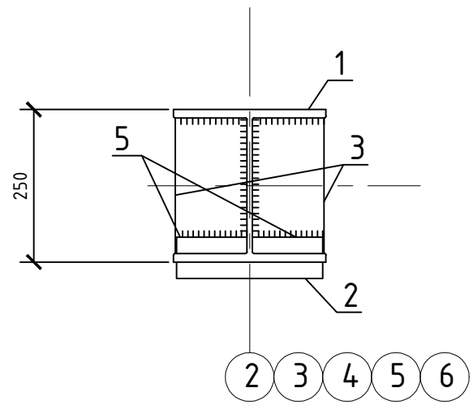

СПЕЦИФИКАЦИЯ НА КОЛОННУ К-4

Поз.	Обозначение.	Наименование.	Кол. шт.	Масса ед. кг.	Примеч. общ. кг.
1	СТО АСЧМ 20-93	Двутавр 25К2 СТО АСЧМ 20-93 / С345-3 ГОСТ 27772-88 L=4300	1	311,3	311,3
2	ГОСТ 19903-74*	Лист 40х200х210 ГОСТ 19903-74* / С245 ГОСТ 27772-88*	1	13,2	13,2
3	ГОСТ 19903-74*	Лист 12х120х195 ГОСТ 19903-74* / С245 ГОСТ 27772-88*	2	2,2	4,4
4	ГОСТ 19903-74*	Лист 12х120х222 ГОСТ 19903-74* / С245 ГОСТ 27772-88*	2	2,509	5,02
5	ГОСТ 19903-74*	Лист 27х210х120 ГОСТ 19903-74* / С245 ГОСТ 27772-88*	2	5,34	10,68
6	ГОСТ 19903-74*	Лист 12х100х200 ГОСТ 19903-74* / С245 ГОСТ 27772-88*	2	1,88	3,76
7	ГОСТ 19903-74*	Лист 12х75х100 ГОСТ 19903-74* / С245 ГОСТ 27772-88*	2	0,71	1,42
8	ГОСТ 19903-74*	Лист 25х400х400 ГОСТ 19903-74* / С245 ГОСТ 27772-88*	1	31,4	31,4

Изм.	Кол.уч.	Лист	№ док.	Подпись	Дата
ГИП		Белевитин			
ГАП		Гаврюков			
Разраб.		Олейник			
Проверил		Белевитин			

Шифр: 12-09/09-РД.КМ.КМД

Заказчик: Частное лицо
Адрес объекта: Ярославская область, г. Ростов Великий, ул. Достоевского, д. 19А

Объект: Кафе на 60 посадочных мест

Стадия	Лист	Листов
РД	16	

Колонна К-4

ООО "Аркада-М"

Проектирование и строительство зданий. Сайт: www.vashproect.ru Тел. 8 (495) 229-39-67

Колонна К-5

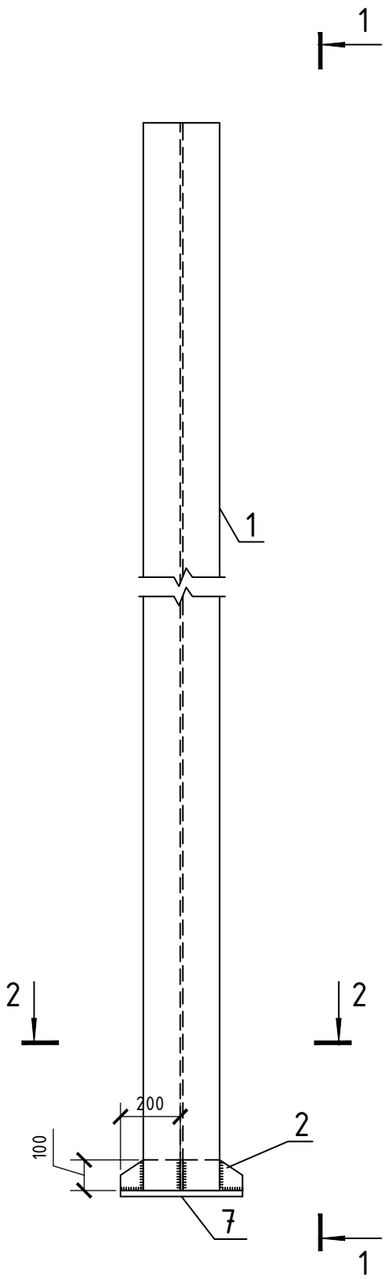

1 - 1

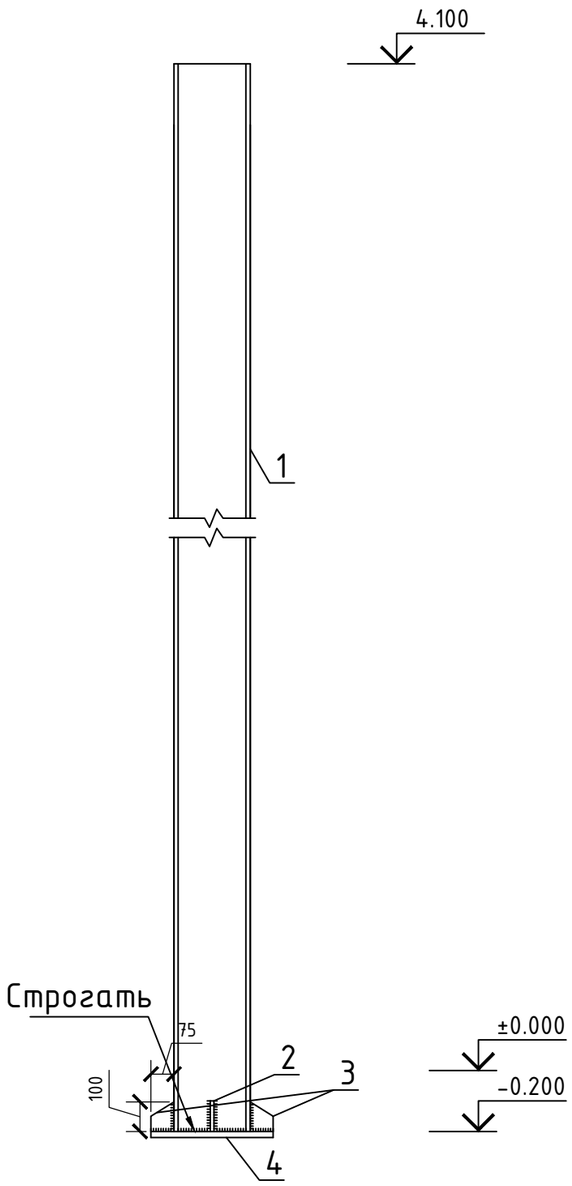

2 - 2

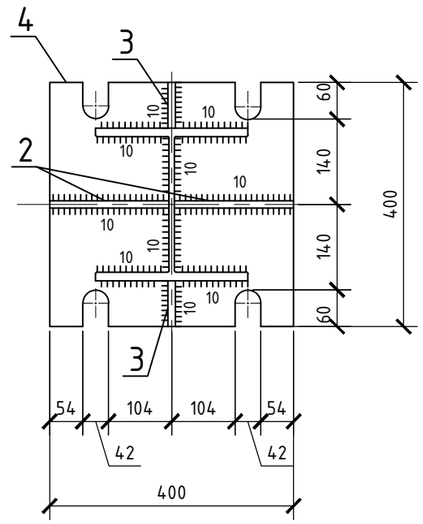

СПЕЦИФИКАЦИЯ НА КОЛОННУ К-5

Поз.	Обозначение.	Наименование.	Кол. шт.	Масса ед. кг.	Примеч. общ. кг.
1	СТО АСЧМ 20-93	Двутавр 25К2 СТО АСЧМ 20-93 / С345-3 ГОСТ 27772-88 L=4300	1	311,3	311,3
2	ГОСТ 19903-74*	Лист 12х100х200 ГОСТ 19903-74* / С245 ГОСТ 27772-88*	2	1,88	3,76
3	ГОСТ 19903-74*	Лист 12х75х100 ГОСТ 19903-74* / С245 ГОСТ 27772-88*	2	0,71	1,42
4	ГОСТ 19903-74*	Лист 25х400х400 ГОСТ 19903-74* / С245 ГОСТ 27772-88*	1	31,4	31,4

Проектирование и строительство зданий. Сайт: www.vashproect.ru Тел. 8 (495) 229-39-67

Изм.	Кол.уч.	Лист	№ док.	Подпись	Дата
ГИП		Белевитин			
ГАП		Гаврюков			
Разраб.		Олейник			
Проверил		Белевитин			

Шифр: 12-09/09-РД.КМ.КМД

Заказчик: Частное лицо
Адрес объекта: Ярославская область, г. Ростов Великий, ул. Достоевского, д. 19А

Объект: Кафе на 60 посадочных мест

Стадия	Лист	Листов
РД	17	

Колонна К-5.

ООО "Аркада-М"

Балка Б-1

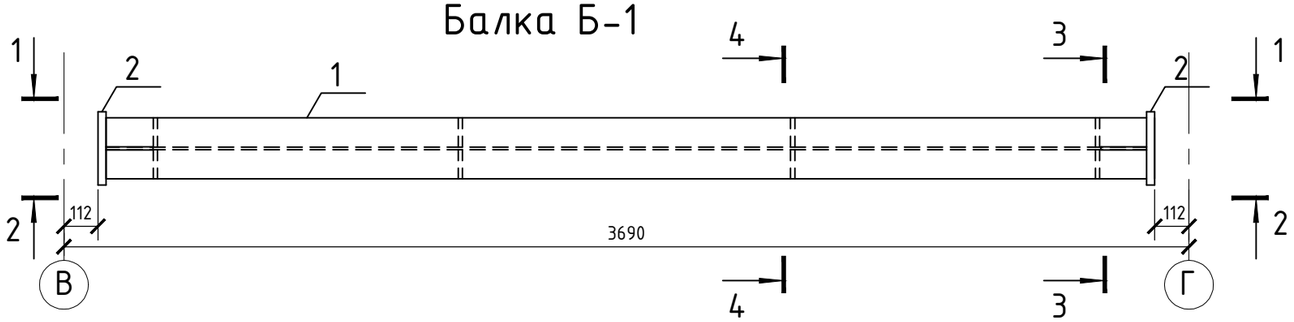

1 - 1

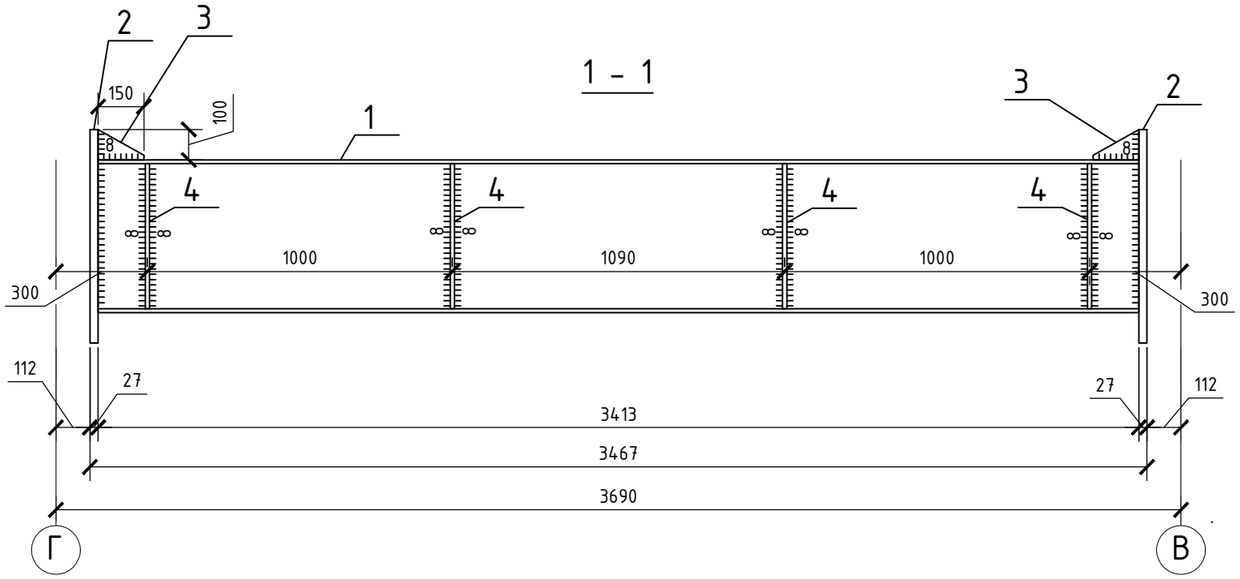

2 - 2

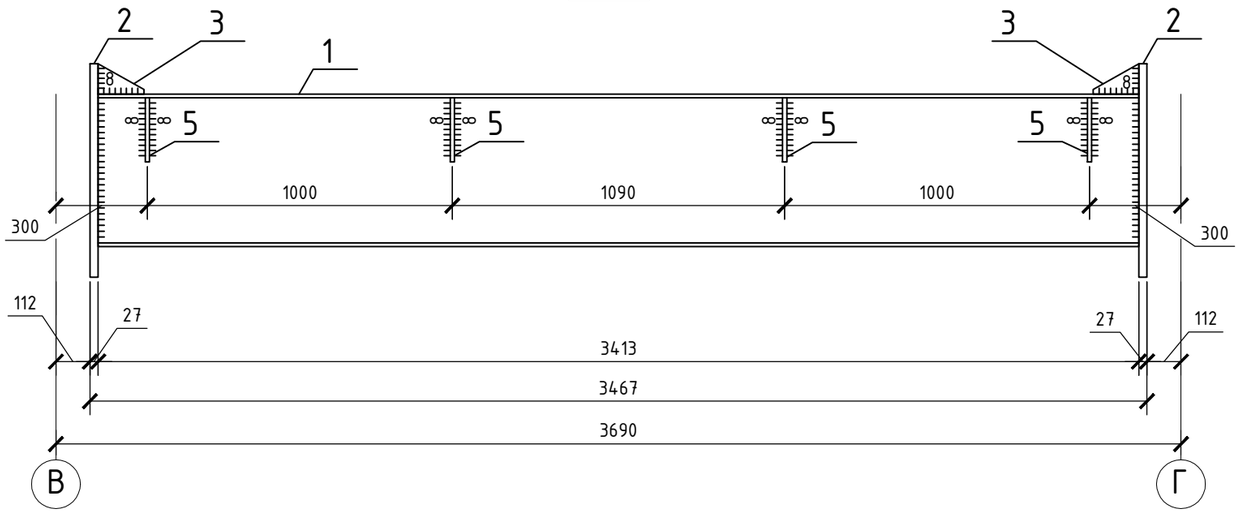

3 - 3

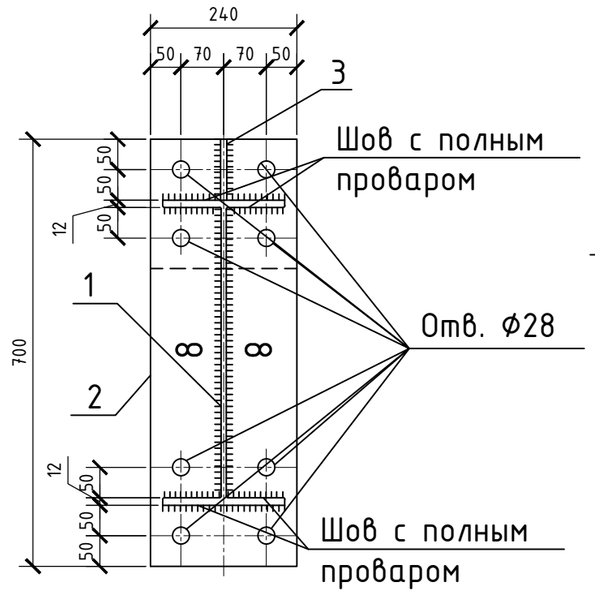

4 - 4

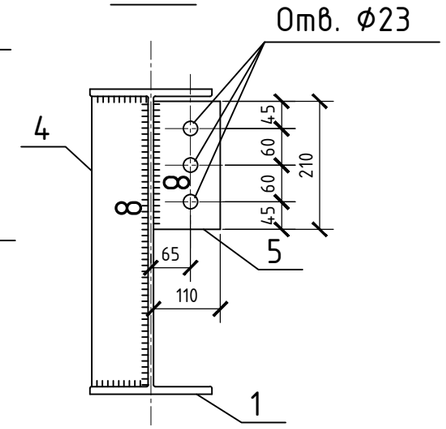

СПЕЦИФИКАЦИЯ НА БАЛКУ Б-1

Поз.	Обозначение.	Наименование.	Кол. шт.	Масса ед. кг.	Примеч. общ. кг.
1	СТО АСЧМ 20-93	Двутавр 50Б1 СТО АСЧМ 20-93 / С345-3 ГОСТ 27772-88 L=3413	1	247,45	247,45
2	ГОСТ 19903-74*	Лист 27х240х700 ГОСТ 19903-74* / С245 ГОСТ 27772-88*	2	35,6	71,2
3	ГОСТ 19903-74*	Лист 10х100х150 ГОСТ 19903-74* / С245 ГОСТ 27772-88*	2	1,18	2,36
4	ГОСТ 19903-74*	Лист 14х90х476 ГОСТ 19903-74* / С245 ГОСТ 27772-88*	4	4,71	18,84
5	ГОСТ 19903-74*	Лист 14х110х210 ГОСТ 19903-74* / С245 ГОСТ 27772-88*	4	2,54	10,16

Проектирование и строительство зданий. Сайт: www.vashproect.ru Тел. 8 (495) 229-39-67

Изм.	Кол.уч.	Лист	№ док.	Подпись	Дата
ГИП		Белевитин			
ГАП		Гаврюков			
Разраб.		Олейник			
Проверил		Белевитин			

Шифр: 12-09/09-РД.КМ.КМД

Заказчик: Частное лицо
Адрес объекта: Ярославская область, г. Ростов Великий, ул. Достоевского, д. 19А

Объект: Кафе на 60 посадочных мест

Стадия	Лист	Листов
РД	18	

Балка Б-1.

ООО "Аркада-М"

Балка Б-1*

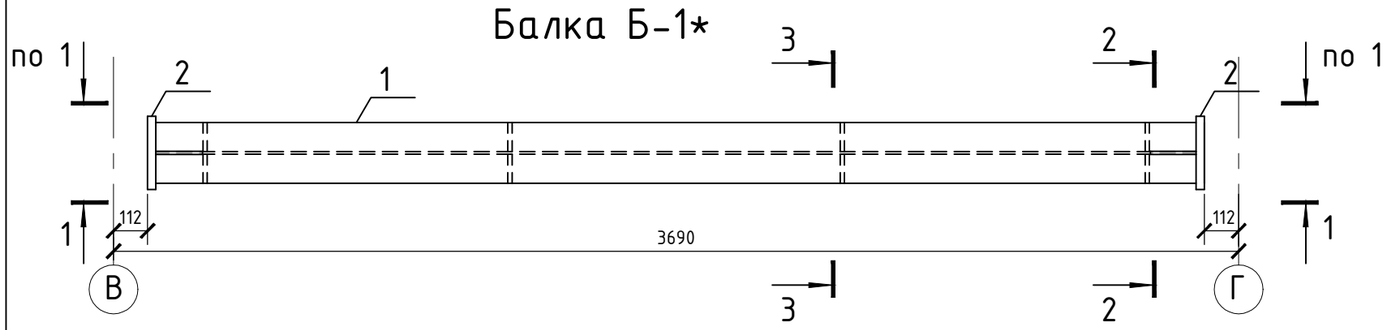

2 - 2

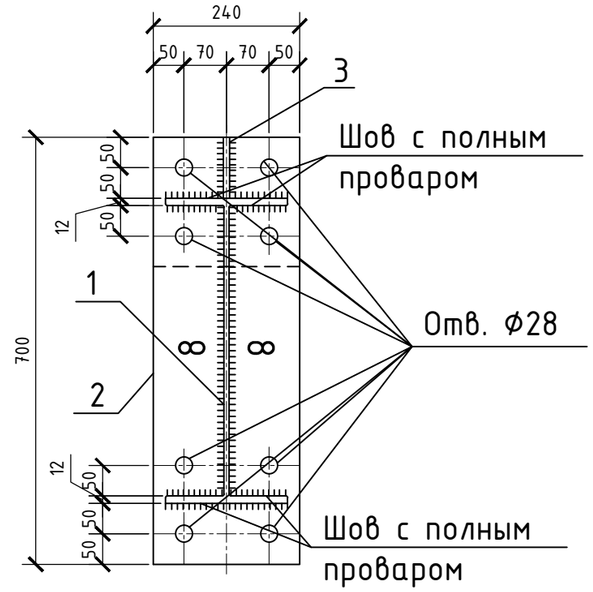

1 - 1

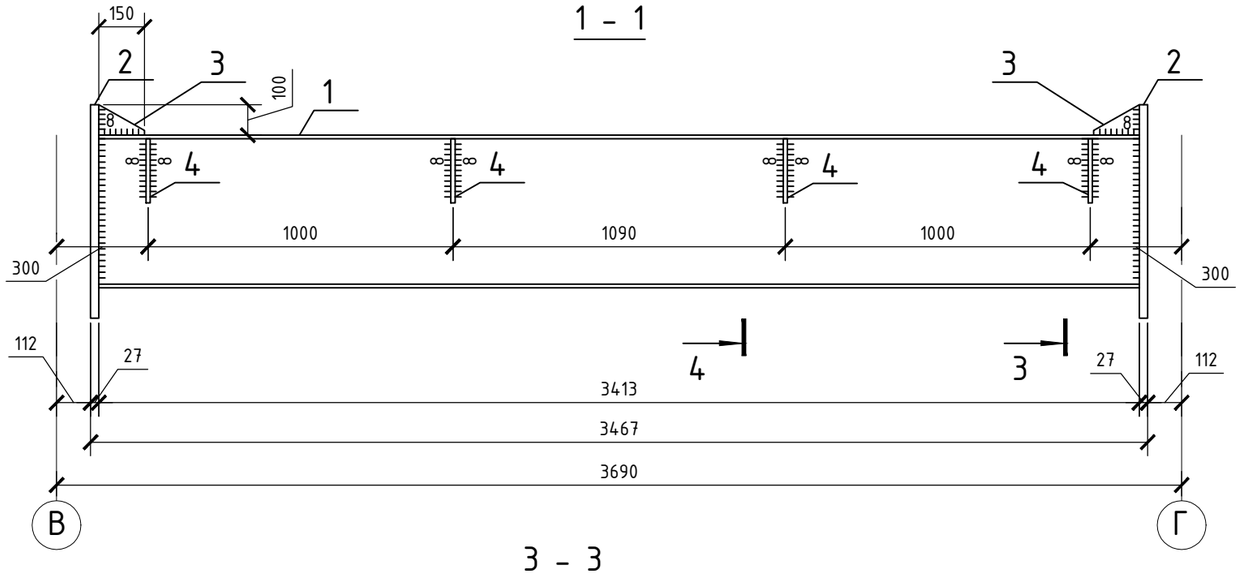

3 - 3

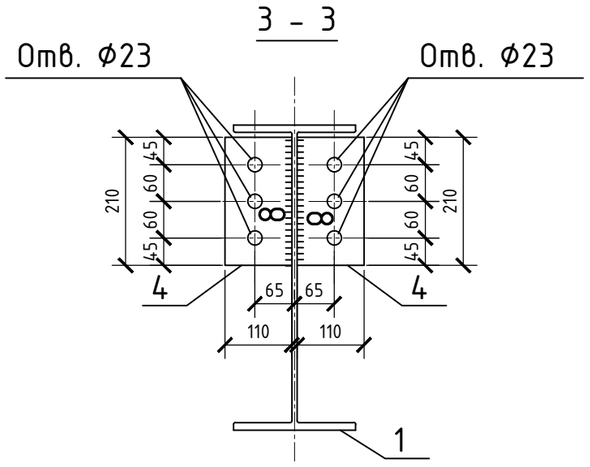

СПЕЦИФИКАЦИЯ НА БАЛКУ Б-1*

Поз.	Обозначение.	Наименование.	Кол. шт.	Масса ед. кг.	Примеч. общ. кг.
1	СТО АСЧМ 20-93	Двутавр 50Б1 СТО АСЧМ 20-93 / С345-3 ГОСТ 27772-88 L=3413	1	247,45	247,45
2	ГОСТ 19903-74*	Лист 27х240х700 ГОСТ 19903-74* / С245 ГОСТ 27772-88*	2	35,6	71,2
3	ГОСТ 19903-74*	Лист 10х100х150 ГОСТ 19903-74* / С245 ГОСТ 27772-88*	2	1,18	2,36
4	ГОСТ 19903-74*	Лист 14х110х210 ГОСТ 19903-74* / С245 ГОСТ 27772-88*	8	2,54	20,32

Проектирование и строительство зданий. Сайт: www.vashproect.ru Тел. 8 (495) 229-39-67

Изм.	Кол.уч.	Лист	№ док.	Подпись	Дата
ГИП		Белевитин			
ГАП		Гаврюков			
Разраб.		Олейник			
Проверил		Белевитин			

Шифр: 12-09/09-РД.КМ.КМД

Заказчик: Частное лицо
Адрес объекта: Ярославская область, г. Ростов Великий, ул. Достоевского, д. 19А

Объект: Кафе на 60 посадочных мест

Стадия	Лист	Листов
РД	19	

Балка Б-1*.

ООО "Аркада-М"

Балка Б-2

1 - 1

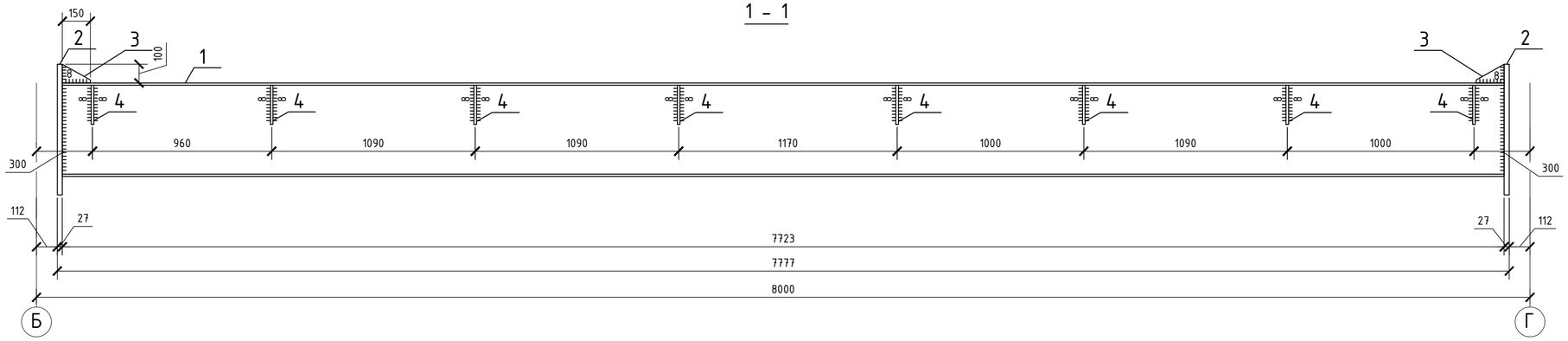

2 - 2

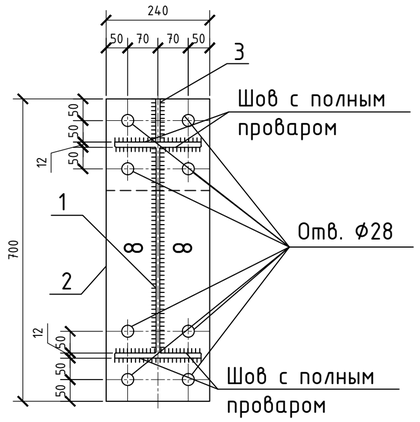

3 - 3

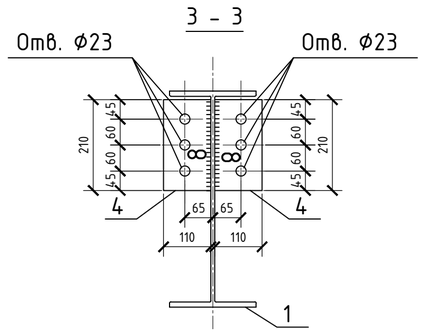

СПЕЦИФИКАЦИЯ НА БАЛКУ Б-2

Поз.	Обозначение.	Наименование.	Кол. шт.	Масса ед. кг.	Примеч. общ. кг.
1	СТО АСЧМ 20-93	Двутавр $\frac{50Б1\ СТО\ АСЧМ\ 20-93}{С345-3\ ГОСТ\ 27772-88}$ L=7723	1	559,9	559,9
2	ГОСТ 19903-74*	Лист $\frac{27х240х700\ ГОСТ\ 19903-74*}{С245\ ГОСТ\ 27772-88*}$	2	35,6	71,2
3	ГОСТ 19903-74*	Лист $\frac{10х100х150\ ГОСТ\ 19903-74*}{С245\ ГОСТ\ 27772-88*}$	2	1,18	2,36
4	ГОСТ 19903-74*	Лист $\frac{14х110х210\ ГОСТ\ 19903-74*}{С245\ ГОСТ\ 27772-88*}$	16	2,54	40,64

Проектирование и строительство зданий. Сайт: www.vashproect.ru Тел. 8 (495) 229-39-67

Изм.	Кол.уч.	Лист	№ док.	Подпись	Дата				
						Шифр: 12-09/09-РД.КМ.КМД			
						Заказчик: Частное лицо Адрес объекта: Ярославская область, г. Ростов Великий, ул. Достоевского, д. 19А			
ГИП		Белевитин				Объект: Кафе на 60 посадочных мест	Стадия	Лист	Листов
ГАП		Гаврюков					РД	20	
Разраб.		Олейник							
Проверил		Белевитин				Балка Б-2.	ООО "Аркада-М"		

Балка Б-2*

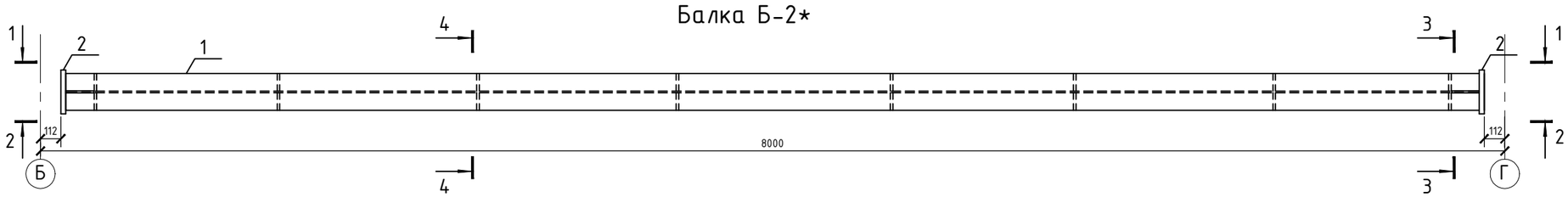

1 - 1

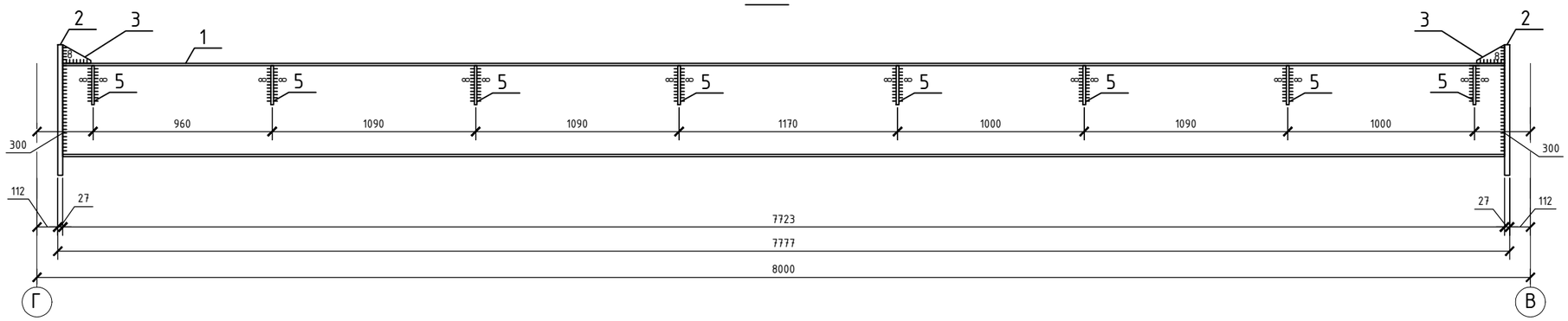

2 - 2

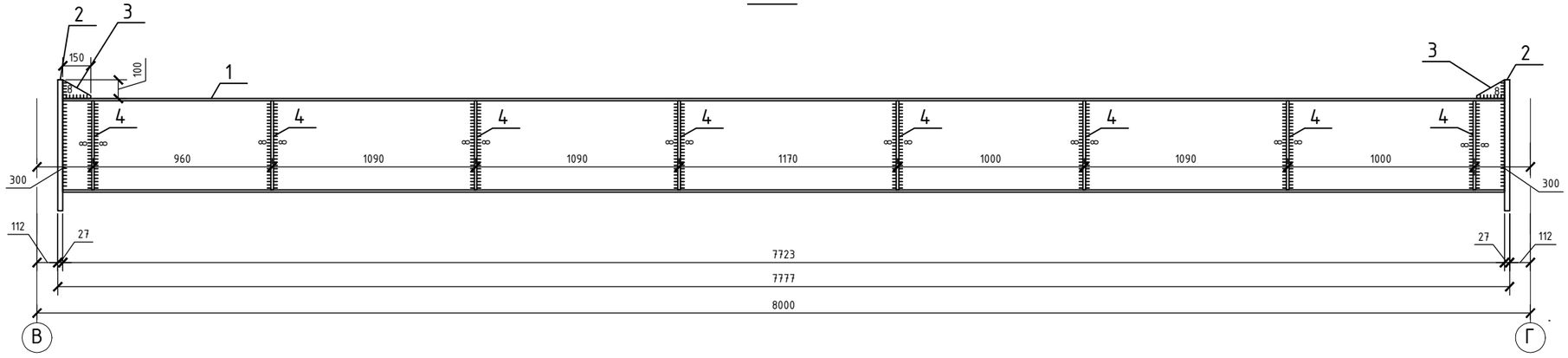

3 - 3

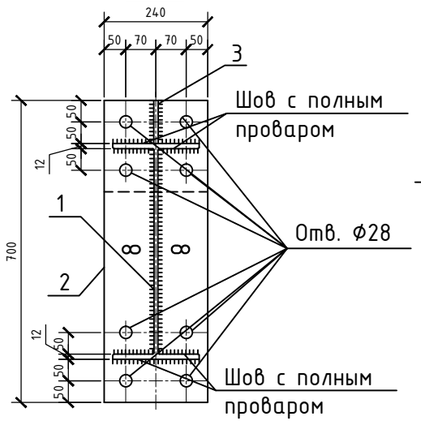

4 - 4

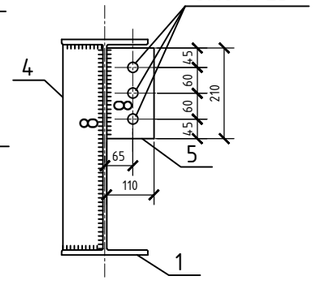

СПЕЦИФИКАЦИЯ НА БАЛКУ Б-2*

Поз.	Обозначение.	Наименование.	Кол. шт.	Масса ед. кг.	Примеч. общ. кг.
1	СТО АСЧМ 20-93	Двутавр 50Б1 СТО АСЧМ 20-93 / С345-3 ГОСТ 27772-88 L=7723	1	559,9	559,9
2	ГОСТ 19903-74*	Лист 27х240х700 ГОСТ 19903-74* / С245 ГОСТ 27772-88*	2	35,6	71,2
3	ГОСТ 19903-74*	Лист 10х100х150 ГОСТ 19903-74* / С245 ГОСТ 27772-88*	2	1,18	2,36
4	ГОСТ 19903-74*	Лист 14х90х476 ГОСТ 19903-74* / С245 ГОСТ 27772-88*	8	4,71	37,68
5	ГОСТ 19903-74*	Лист 14х110х210 ГОСТ 19903-74* / С245 ГОСТ 27772-88*	8	2,54	20,32

Изм.	Кол.уч	Лист	№ док	Подпись	Дата
ГИП		Белевитин			
ГАП		Гаврюков			
Разраб.		Олейник			
Проверил		Белевитин			

Шифр: 12-09/09-РД.КМ.КМД

Заказчик: Частное лицо
Адрес объекта: Ярославская область, г. Ростов Великий, ул. Достоевского, д. 19А

Объект: Кафе на 60 посадочных мест

Стадия	Лист	Листов
РД	21	

Балка Б-2*.

ООО "Аркада-М"

Проектирование и строительство зданий. Сайт: www.vashproect.ru Тел. 8 (495) 229-39-67

Балка Б-3

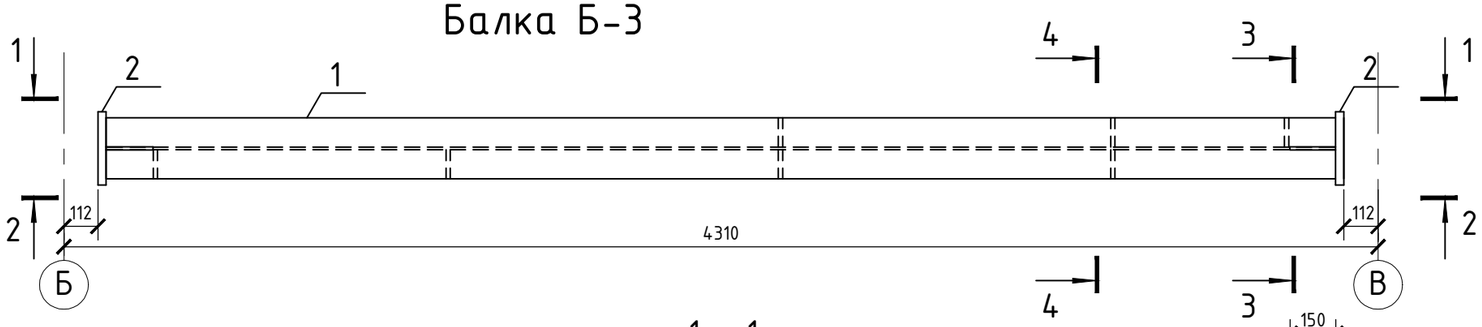

1 - 1

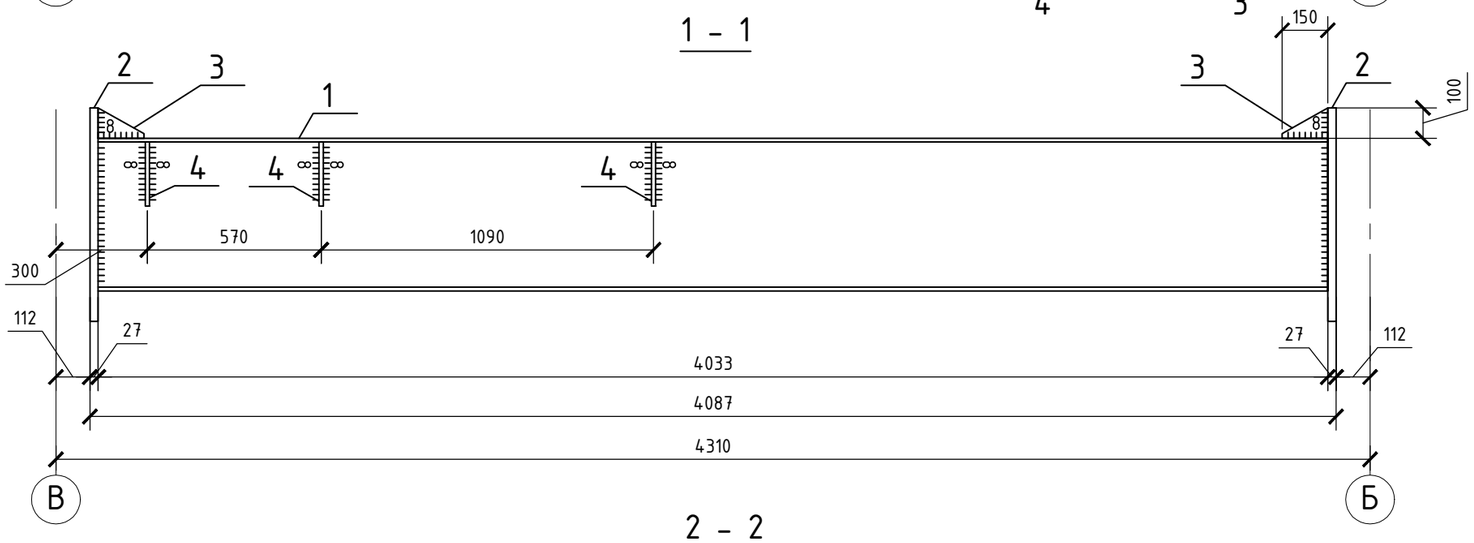

2 - 2

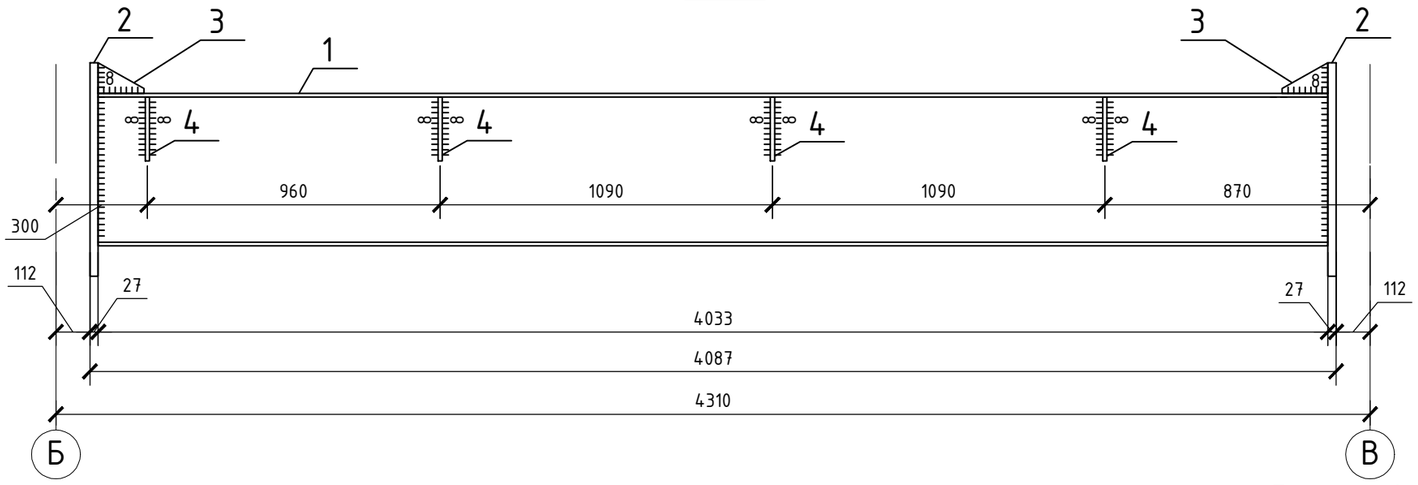

3 - 3

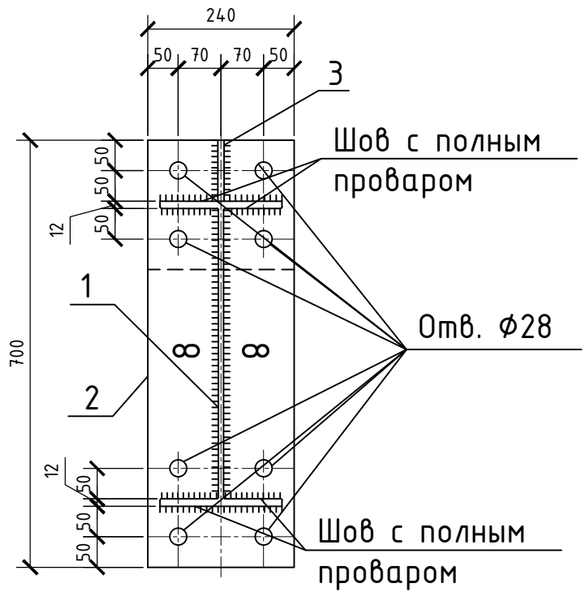

4 - 4

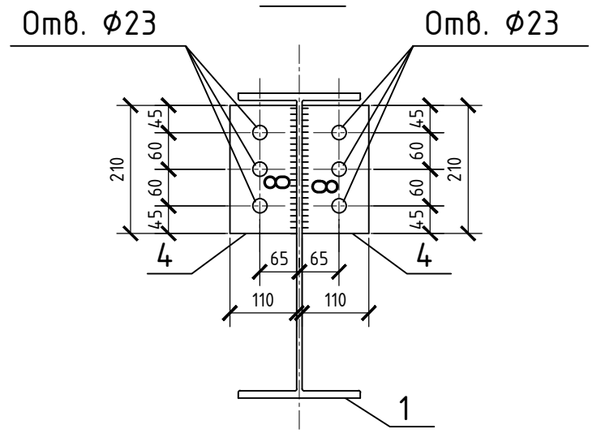

Проектирование и строительство зданий. Сайт: www.vashproect.ru Тел. 8 (495) 229-39-67

СПЕЦИФИКАЦИЯ НА БАЛКУ Б-3

Поз.	Обозначение.	Наименование.	Кол. шт.	Масса ед. кг.	Примеч. общ. кг.
1	СТО АСЧМ 20-93	Двутавр 50Б1 СТО АСЧМ 20-93 / С345-3 ГОСТ 27772-88 L=4033	1	292,4	292,4
2	ГОСТ 19903-74*	Лист 27х240х700 ГОСТ 19903-74* / С245 ГОСТ 27772-88*	2	35,6	71,2
3	ГОСТ 19903-74*	Лист 10х100х150 ГОСТ 19903-74* / С245 ГОСТ 27772-88*	2	1,18	2,36
4	ГОСТ 19903-74*	Лист 14х110х210 ГОСТ 19903-74* / С245 ГОСТ 27772-88*	7	2,54	17,78

Изм.	Кол.уч.	Лист	№ док.	Подпись	Дата
ГИП		Белевитин			
ГАП		Гаврюков			
Разраб.		Олейник			
Проверил		Белевитин			

Шифр: 12-09/09-РД.КМ.КМД

Заказчик: Частное лицо
Адрес объекта: Ярославская область, г. Ростов Великий, ул. Достоевского, д. 19А

Объект: Кафе на 60 посадочных мест

Стадия	Лист	Листов
РД	22	

Балка Б-3.

ООО "Аркада-М"

Балка Б-3*

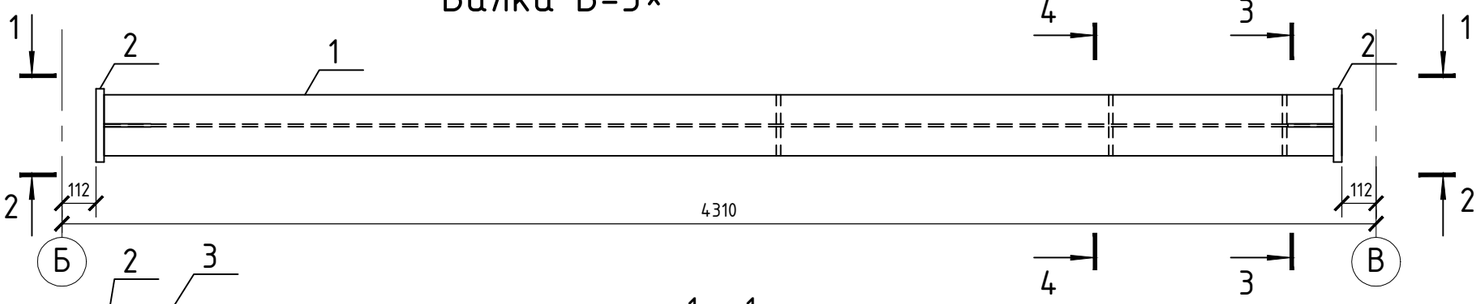

1 - 1

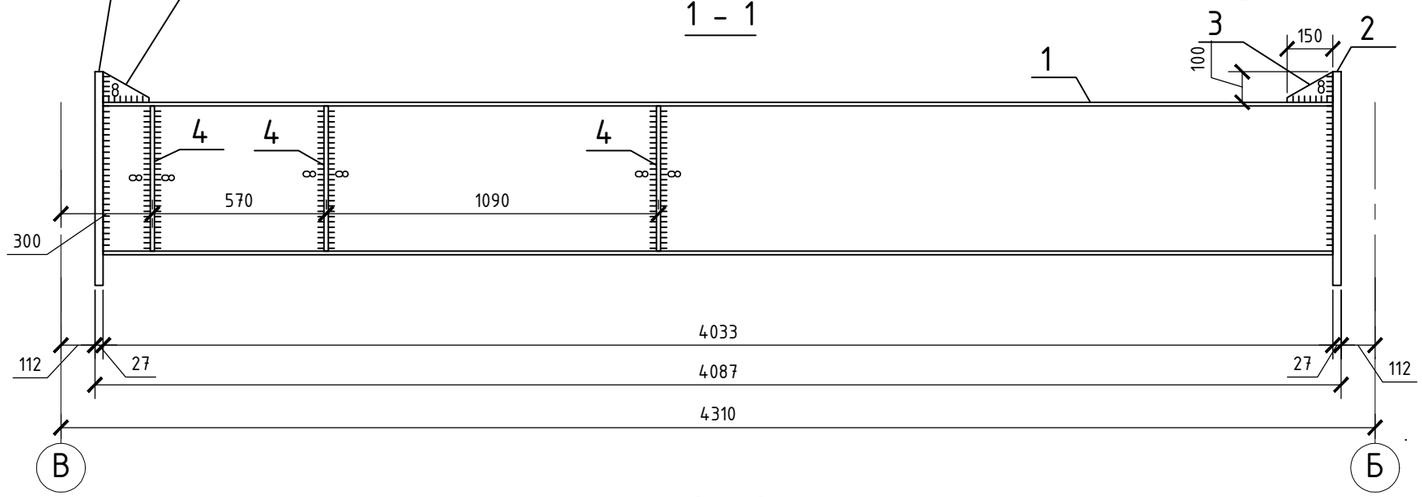

2 - 2

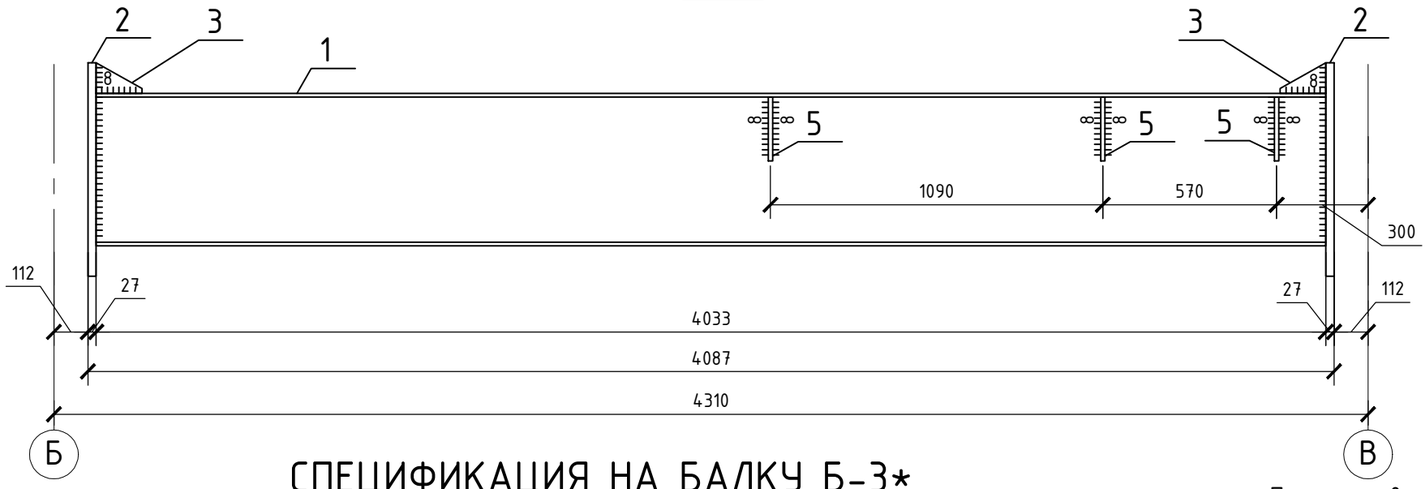

3 - 3

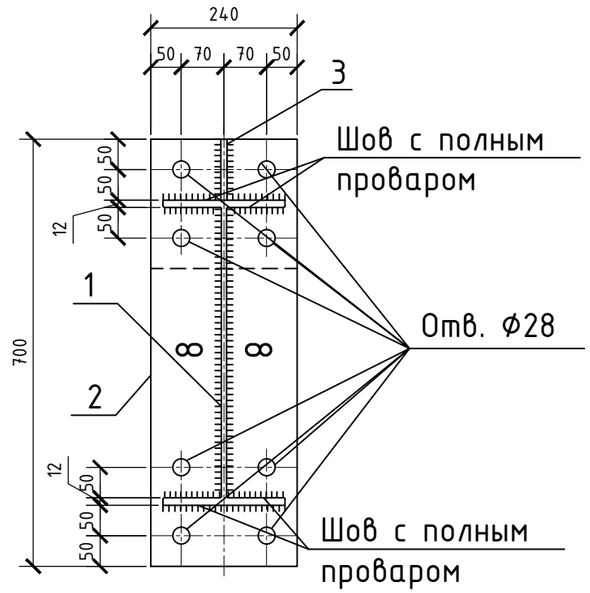

4 - 4

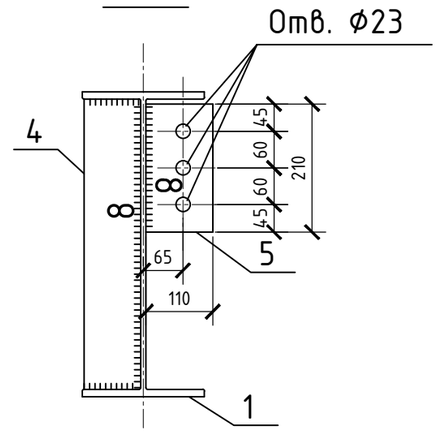

СПЕЦИФИКАЦИЯ НА БАЛКУ Б-3*

Поз.	Обозначение.	Наименование.	Кол. шт.	Масса ед. кг.	Примеч. общ. кг.
1	СТО АСЧМ 20-93	Двутавр $\frac{\text{50Б1 СТО АСЧМ 20-93}}{\text{С345-3 ГОСТ 27772-88}}$ L=4033	1	292,4	292,4
2	ГОСТ 19903-74*	Лист $\frac{\text{27x240x700 ГОСТ 19903-74*}}{\text{С245 ГОСТ 27772-88*}}$	2	35,6	71,2
3	ГОСТ 19903-74*	Лист $\frac{\text{10x100x150 ГОСТ 19903-74*}}{\text{С245 ГОСТ 27772-88*}}$	2	1,18	2,36
4	ГОСТ 19903-74*	Лист $\frac{\text{14x90x476 ГОСТ 19903-74*}}{\text{С245 ГОСТ 27772-88*}}$	3	4,71	14,13
5	ГОСТ 19903-74*	Лист $\frac{\text{14x110x210 ГОСТ 19903-74*}}{\text{С245 ГОСТ 27772-88*}}$	3	2,54	7,62

Проектирование и строительство зданий. Сайт: www.vashproect.ru Тел. 8 (495) 229-39-67

Изм.	Кол.уч.	Лист	№ док.	Подпись	Дата
ГИП		Белевитин			
ГАП		Гаврюков			
Разраб.		Олейник			
Проверил		Белевитин			

Шифр: 12-09/09-РД.КМ.КМД

Заказчик: Частное лицо
Адрес объекта: Ярославская область, г. Ростов Великий, ул. Достоевского, д. 19А

Объект: Кафе на 60 посадочных мест

Стадия	Лист	Листов
РД	23	

Балка Б-3*.

ООО "Аркада-М"

Балка Б-4

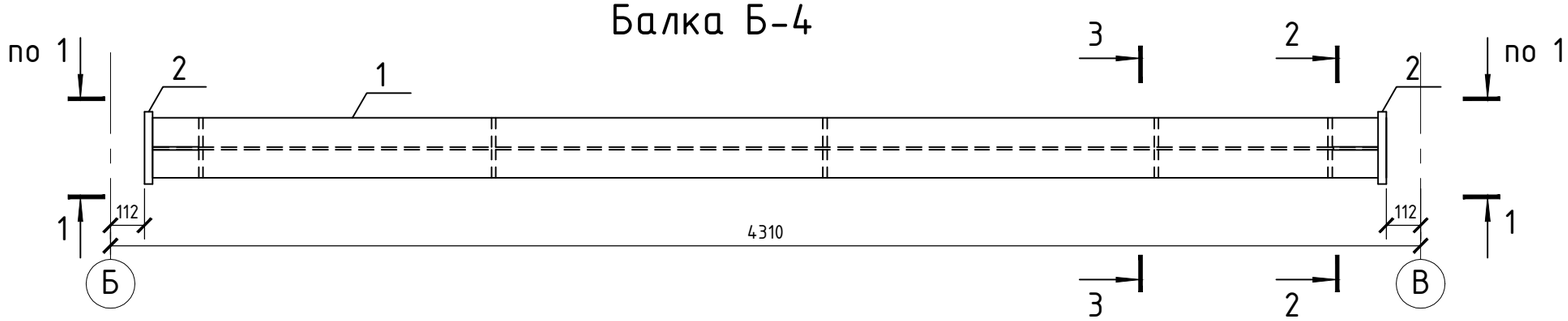

1 - 1

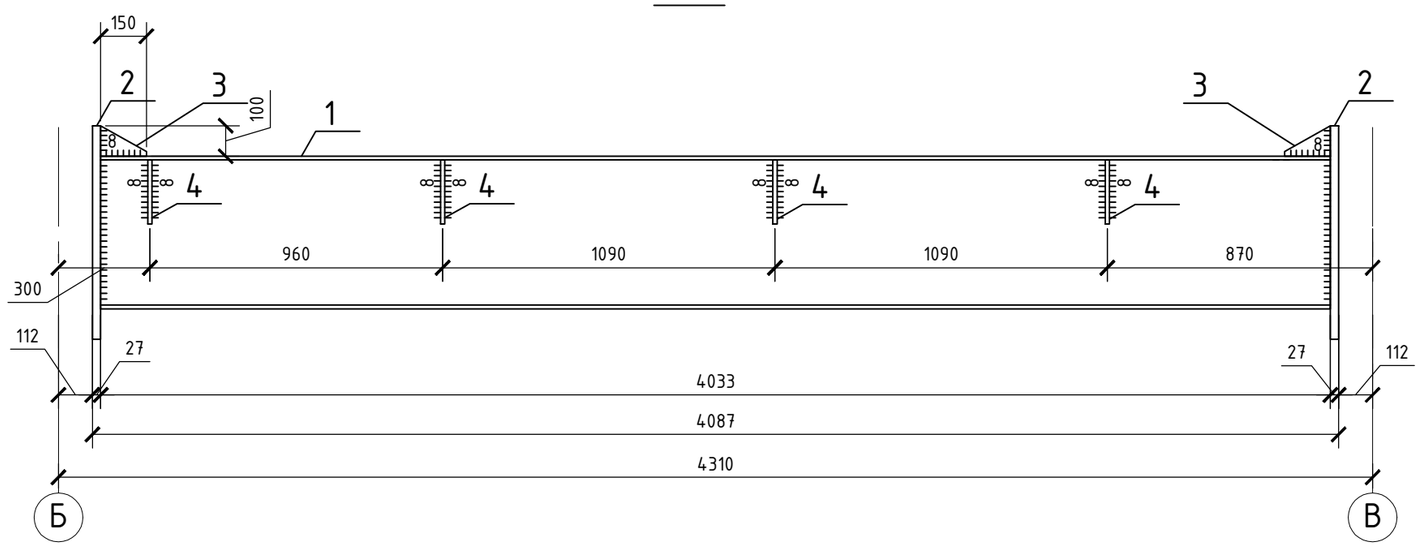

2 - 2

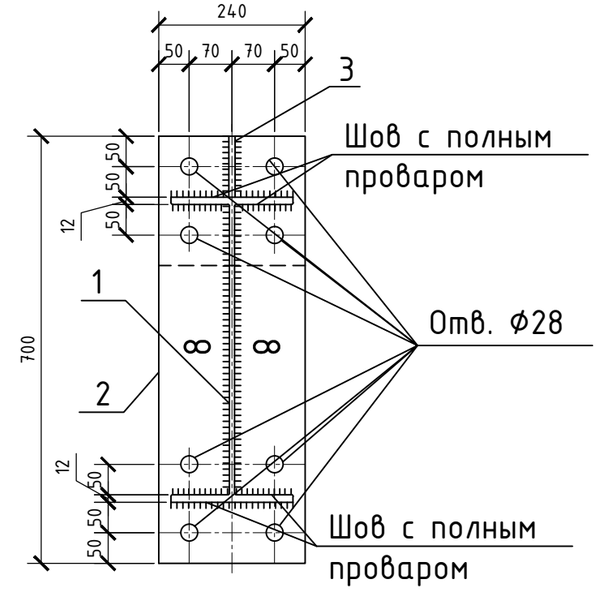

3 - 3

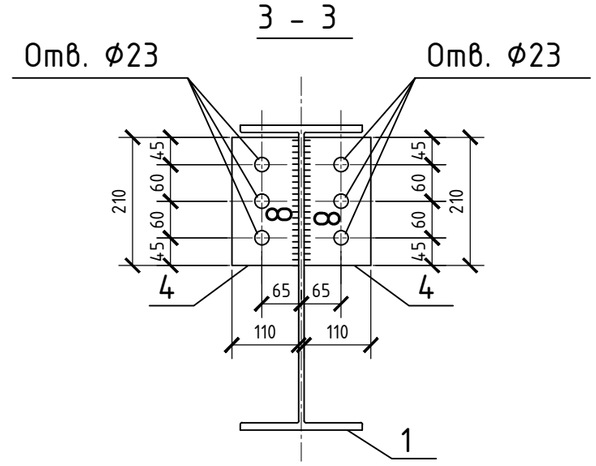

СПЕЦИФИКАЦИЯ НА БАЛКУ Б-4

Поз.	Обозначение.	Наименование.	Кол. шт.	Масса ед. кг.	Примеч. общ. кг.
1	СТО АСЧМ 20-93	Двутавр 50Б1 СТО АСЧМ 20-93 / С345-3 ГОСТ 27772-88 L=4033	1	292,4	292,4
2	ГОСТ 19903-74*	Лист 27х240х700 ГОСТ 19903-74* / С245 ГОСТ 27772-88*	2	35,6	71,2
3	ГОСТ 19903-74*	Лист 10х100х150 ГОСТ 19903-74* / С245 ГОСТ 27772-88*	2	1,18	2,36
4	ГОСТ 19903-74*	Лист 14х110х210 ГОСТ 19903-74* / С245 ГОСТ 27772-88*	8	2,54	20,32

Проектирование и строительство зданий. Сайт: www.vashproect.ru Тел. 8 (495) 229-39-67

Изм.	Кол.уч.	Лист	№ док.	Подпись	Дата
ГИП		Белевитин			
ГАП		Гаврюков			
Разраб.		Олейник			
Проверил		Белевитин			

Шифр: 12-09/09-РД.КМ.КМД

Заказчик: Частное лицо
Адрес объекта: Ярославская область, г. Ростов Великий, ул. Достоевского, д. 19А

Объект: Кафе на 60 посадочных мест

Стадия	Лист	Листов
РД	24	

Балка Б-4.

ООО "Аркада-М"

Балка Б-5

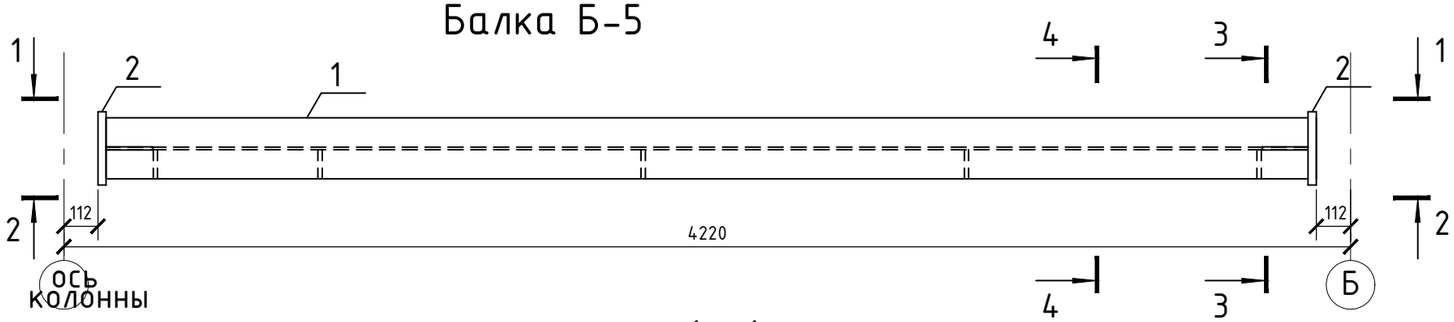

1 - 1

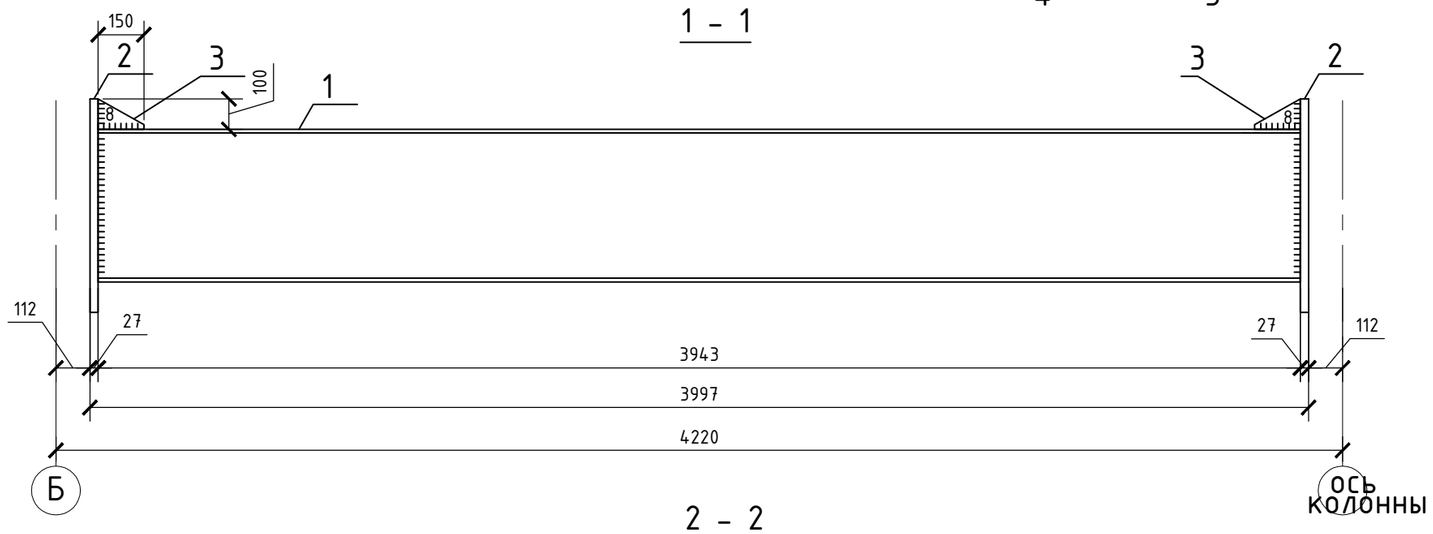

2 - 2

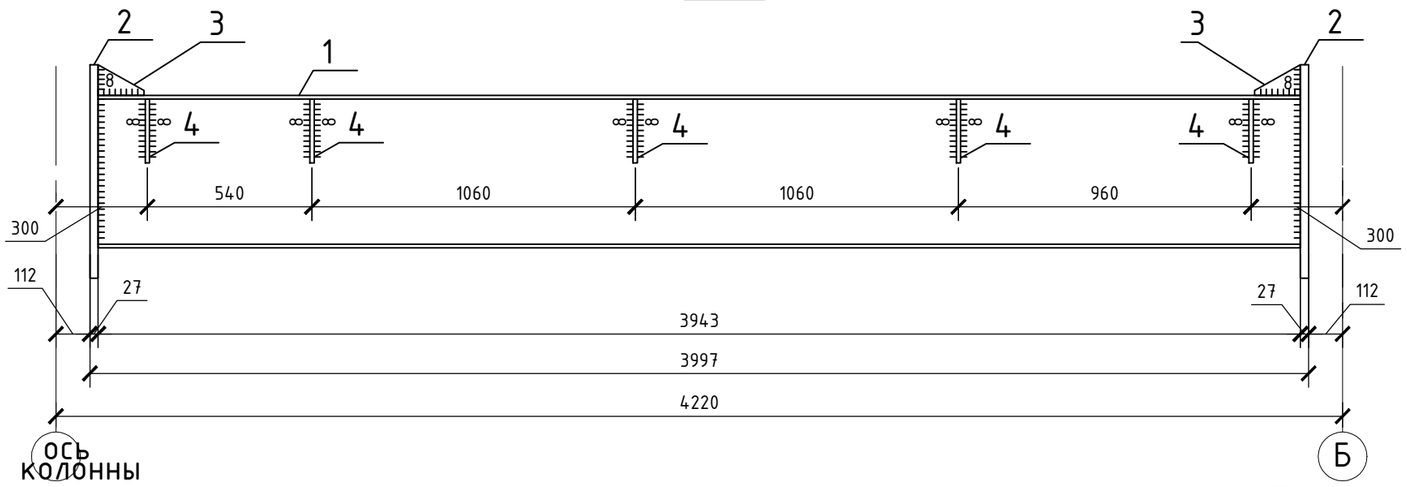

3 - 3

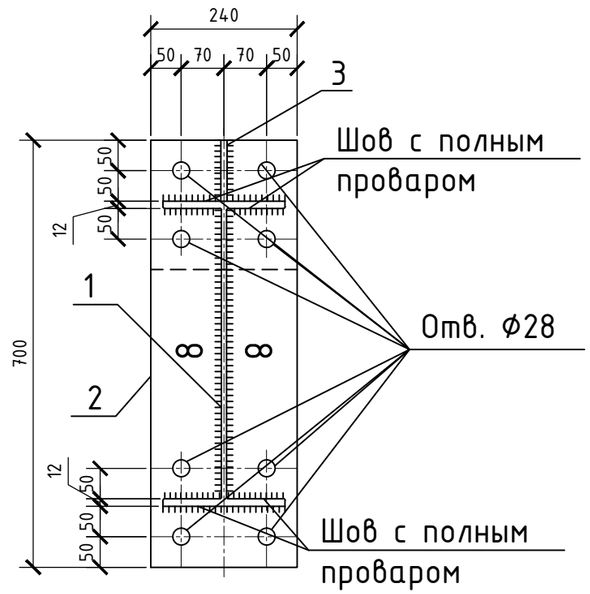

4 - 4

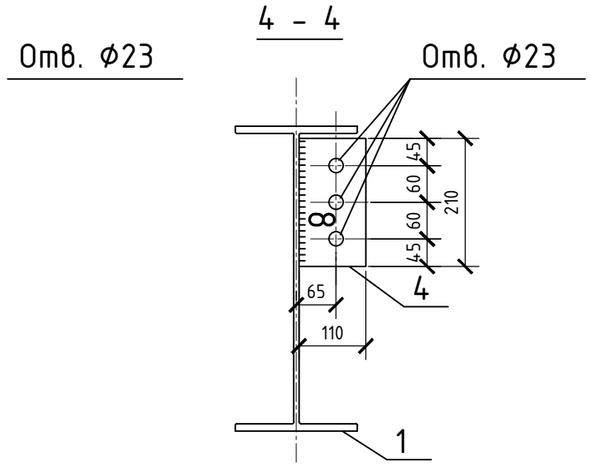

СПЕЦИФИКАЦИЯ НА БАЛКУ Б-5

Поз.	Обозначение.	Наименование.	Кол. шт.	Масса ед. кг.	Примеч. общ. кг.
1	СТО АСЧМ 20-93	Двутавр $\frac{\text{50Б1 СТО АСЧМ 20-93}}{\text{С345-3 ГОСТ 27772-88}}$ L=3943	1	292,4	285,87
2	ГОСТ 19903-74*	Лист $\frac{\text{27x240x700 ГОСТ 19903-74*}}{\text{С245 ГОСТ 27772-88*}}$	2	35,6	71,2
3	ГОСТ 19903-74*	Лист $\frac{\text{10x100x150 ГОСТ 19903-74*}}{\text{С245 ГОСТ 27772-88*}}$	2	1,18	2,36
4	ГОСТ 19903-74*	Лист $\frac{\text{14x110x210 ГОСТ 19903-74*}}{\text{С245 ГОСТ 27772-88*}}$	5	2,54	12,7

Проектирование и строительство зданий. Сайт: www.vashproect.ru Тел. 8 (495) 229-39-67

Изм.	Кол.уч.	Лист	№ док.	Подпись	Дата
ГИП		Белевитин			
ГАП		Гаврюков			
Разраб.		Олейник			
Проверил		Белевитин			

Шифр: 12-09/09-РД.КМ.КМД

Заказчик: Частное лицо
Адрес объекта: Ярославская область, г. Ростов Великий, ул. Достоевского, д. 19А

Объект: Кафе на 60 посадочных мест

Стадия	Лист	Листов
РД	25	

Балка Б-5.

ООО "Аркада-М"

Балка Б-6

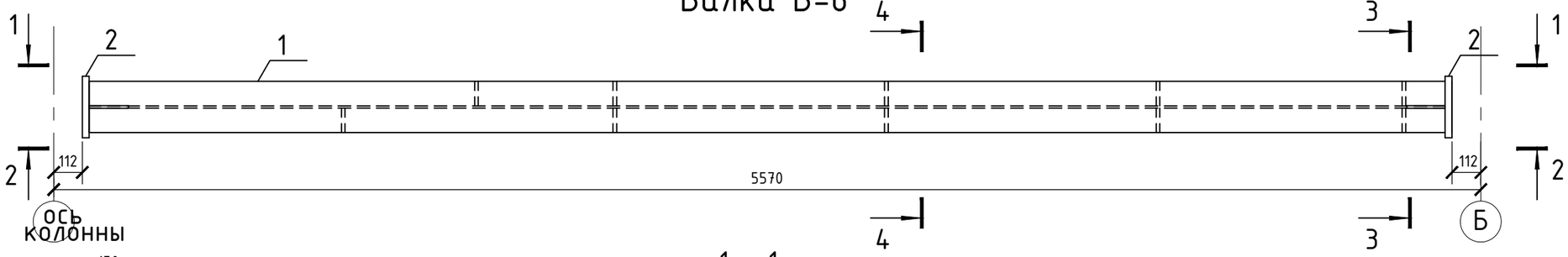

1 - 1

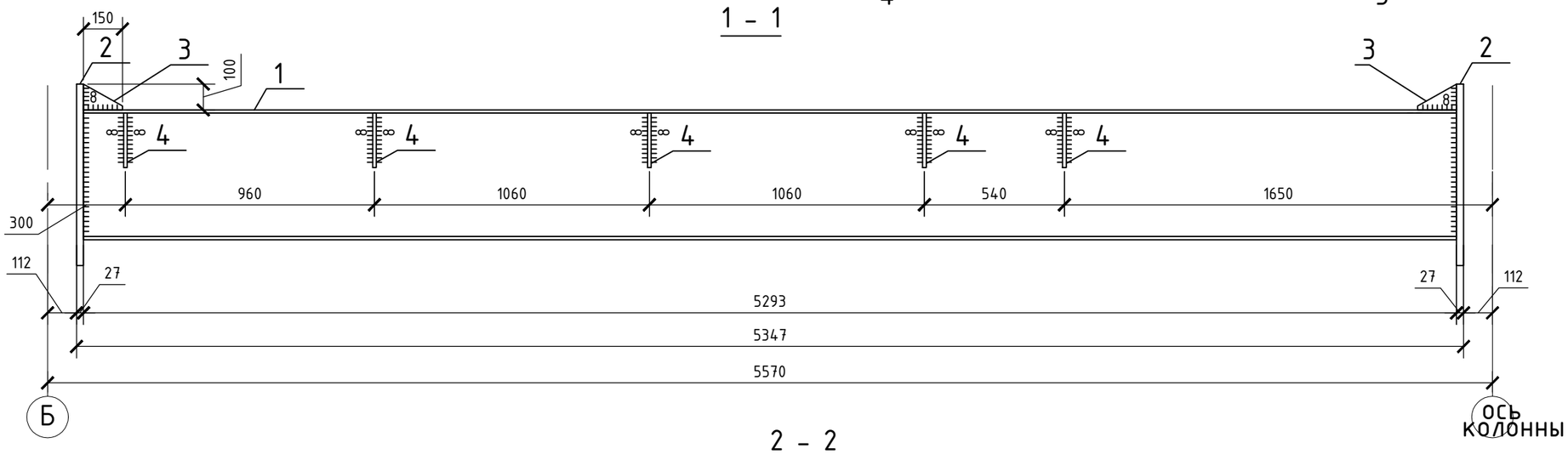

2 - 2

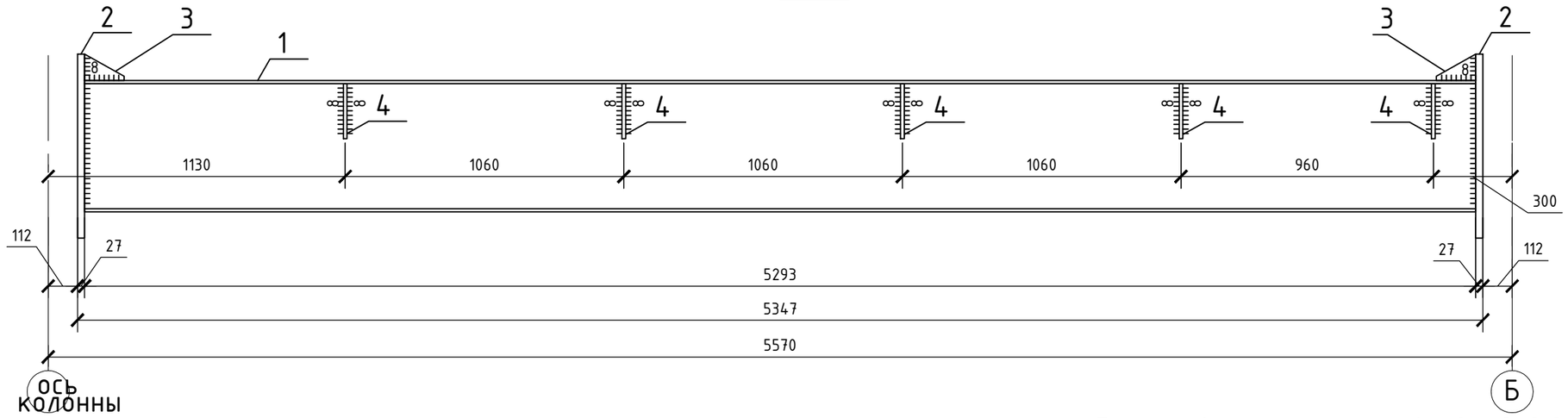

3 - 3

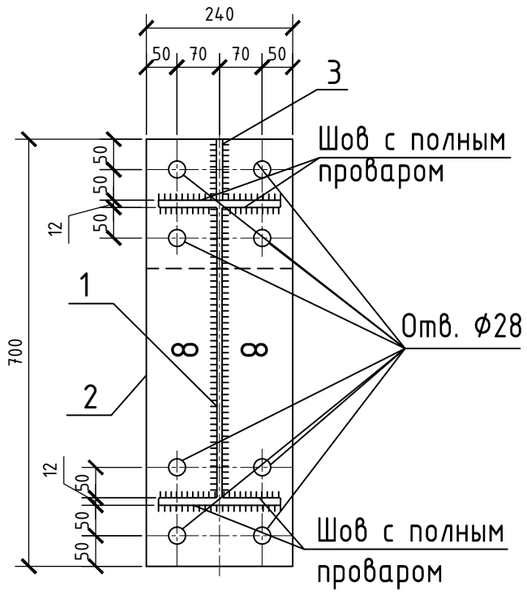

4 - 4

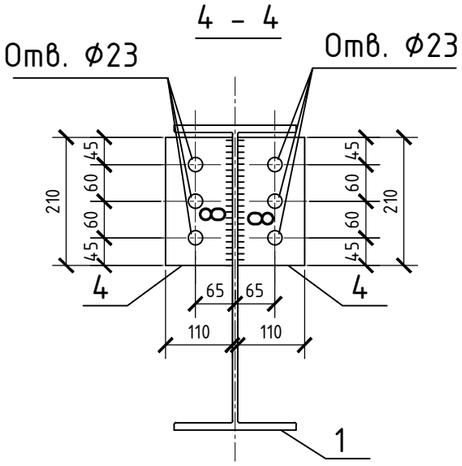

Проектирование и строительство зданий. Сайт: www.vashproect.ru Тел. 8 (495) 229-39-67

СПЕЦИФИКАЦИЯ НА БАЛКУ Б-6

Поз.	Обозначение.	Наименование.	Кол. шт.	Масса ед. кг.	Примеч. общ. кг.
1	СТО АСЧМ 20-93	Двутавр 50Б1 СТО АСЧМ 20-93 / С345-3 ГОСТ 27772-88 L=5293	1	383,74	383,74
2	ГОСТ 19903-74*	Лист 27х240х700 ГОСТ 19903-74* / С245 ГОСТ 27772-88*	2	35,6	71,2
3	ГОСТ 19903-74*	Лист 10х100х150 ГОСТ 19903-74* / С245 ГОСТ 27772-88*	2	1,18	2,36
4	ГОСТ 19903-74*	Лист 14х110х210 ГОСТ 19903-74* / С245 ГОСТ 27772-88*	10	2,54	25,4

Изм.	Кол.уч.	Лист	№ док.	Подпись	Дата
ГИП		Белевитин			
ГАП		Гаврюков			
Разраб.		Олейник			
Проверил		Белевитин			

Шифр: 12-09/09-РД.КМ.КМД

Заказчик: Частное лицо
Адрес объекта: Ярославская область, г. Ростов Великий, ул. Достоевского, д. 19А

Объект: Кафе на 60 посадочных мест

Стадия	Лист	Листов
РД	26	

Балка Б-6.

ООО "Аркада-М"

Балка Б-7

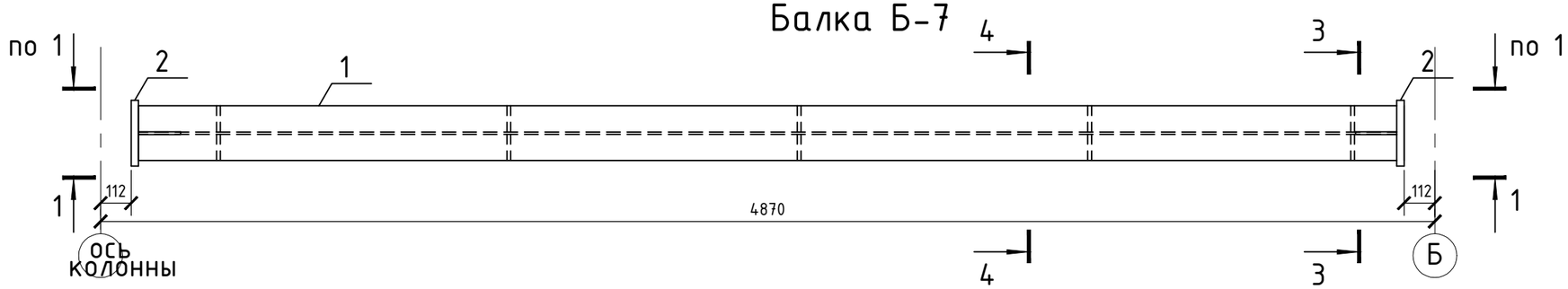

1 - 1

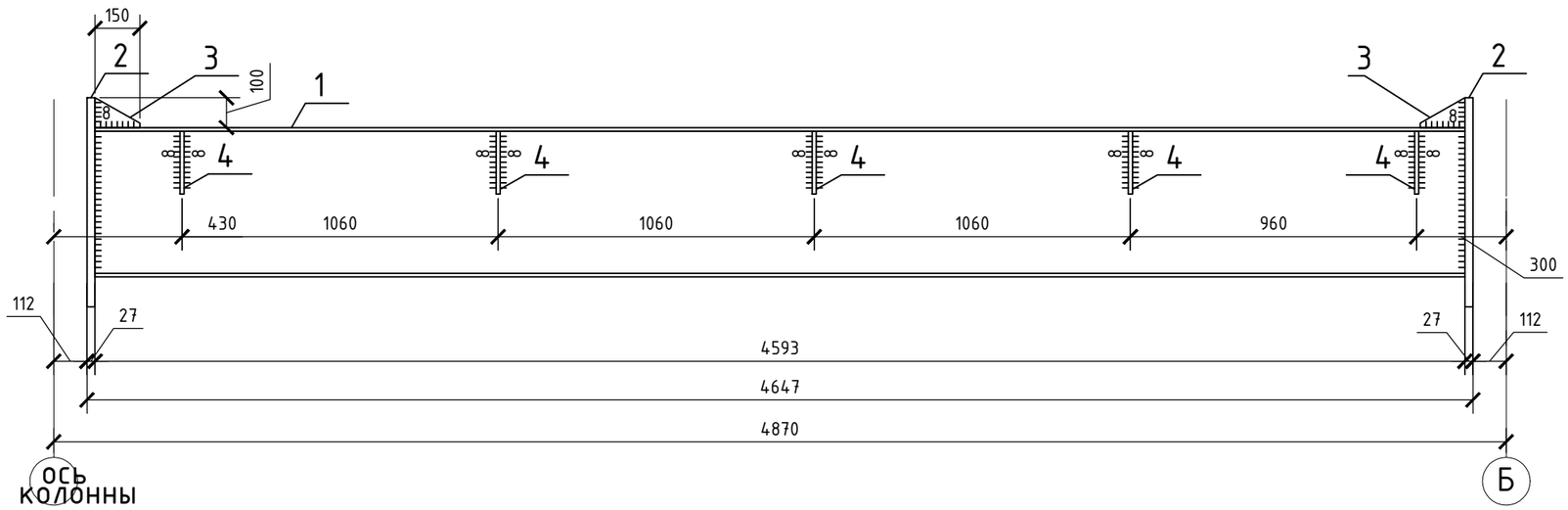

3 - 3

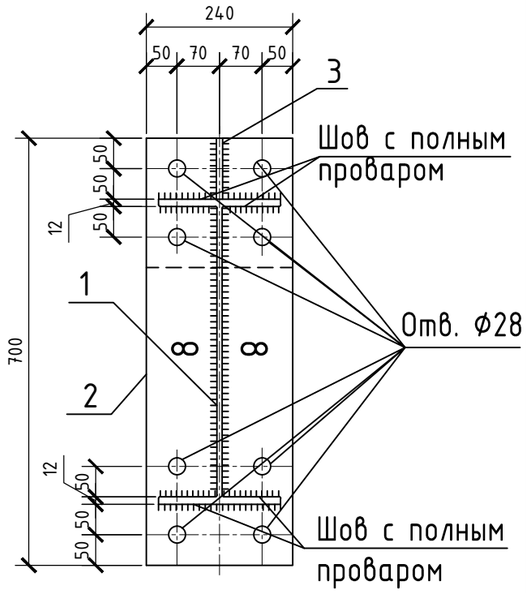

4 - 4

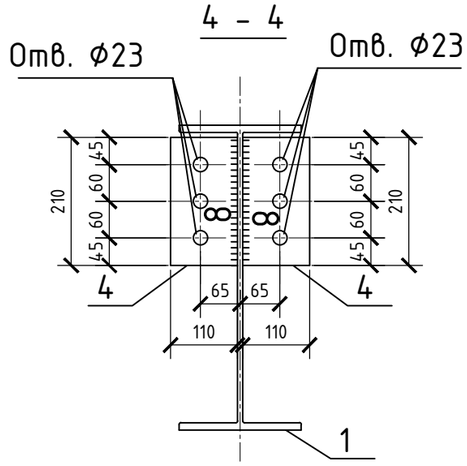

СПЕЦИФИКАЦИЯ НА БАЛКУ Б-7

Поз.	Обозначение.	Наименование.	Кол. шт.	Масса ед. кг.	Примеч. общ. кг.
1	СТО АСЧМ 20-93	Двутавр 50Б1 СТО АСЧМ 20-93 / С345-3 ГОСТ 27772-88 L=4593	1	333,0	333,0
2	ГОСТ 19903-74*	Лист 27х240х700 ГОСТ 19903-74* / С245 ГОСТ 27772-88*	2	35,6	71,2
3	ГОСТ 19903-74*	Лист 10х100х150 ГОСТ 19903-74* / С245 ГОСТ 27772-88*	2	1,18	2,36
4	ГОСТ 19903-74*	Лист 14х110х210 ГОСТ 19903-74* / С245 ГОСТ 27772-88*	10	2,54	25,40

Проектирование и строительство зданий. Сайт: www.vashproect.ru Тел. 8 (495) 229-39-67

Изм.	Кол.уч.	Лист	№ док.	Подпись	Дата
ГИП		Белевитин			
ГАП		Гаврюков			
Разраб.		Олейник			
Проверил		Белевитин			

Шифр: 12-09/09-РД.КМ.КМД

Заказчик: Частное лицо
Адрес объекта: Ярославская область, г. Ростов Великий, ул. Достоевского, д. 19А

Объект: Кафе на 60 посадочных мест

Стадия	Лист	Листов
РД	27	

Балка Б-7.

ООО "Аркада-М"

Балка Б-8

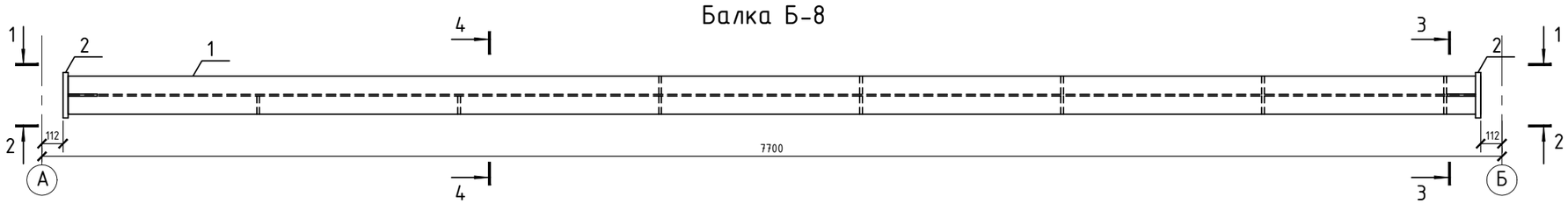

1 - 1

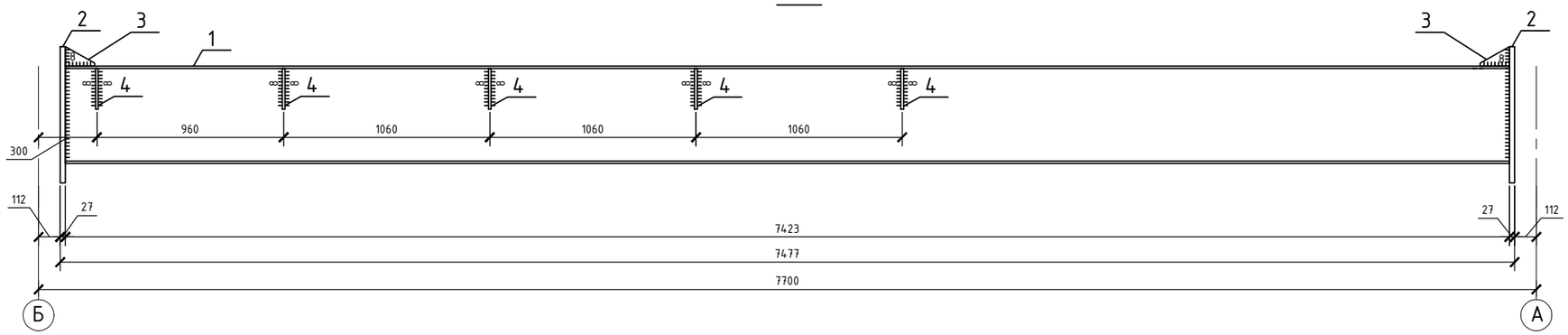

2 - 2

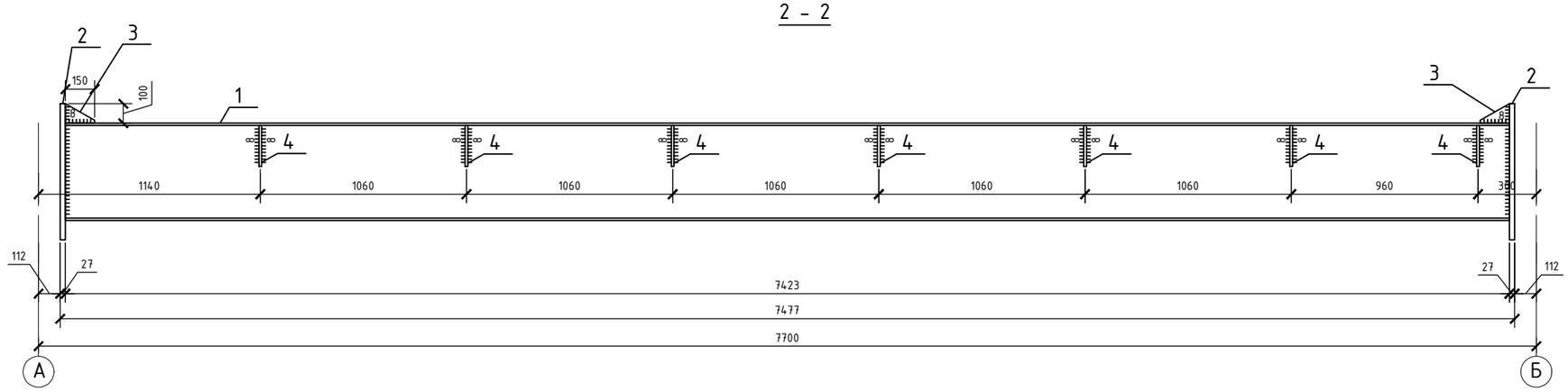

3 - 3

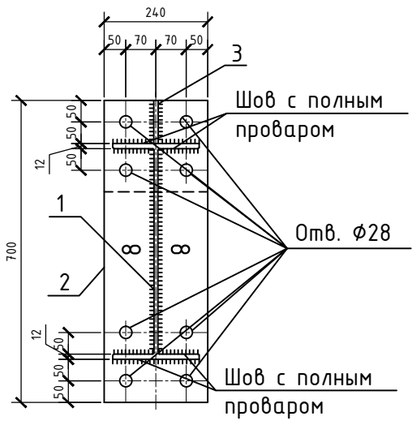

4 - 4

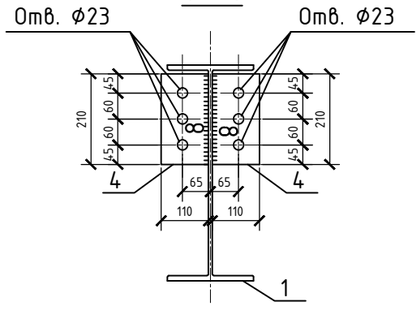

СПЕЦИФИКАЦИЯ НА БАЛКУ Б-8

Поз.	Обозначение.	Наименование.	Кол. шт.	Масса ед. кг.	Примеч. общ. кг.
1	СТО АСЧМ 20-93	Двутавр 50Б1 СТО АСЧМ 20-93 / С345-3 ГОСТ 27772-88 L=7423	1	538,17	538,17
2	ГОСТ 19903-74*	Лист 27х240х700 ГОСТ 19903-74* / С245 ГОСТ 27772-88*	2	35,6	71,2
3	ГОСТ 19903-74*	Лист 10х100х150 ГОСТ 19903-74* / С245 ГОСТ 27772-88*	2	1,18	2,36
4	ГОСТ 19903-74*	Лист 14х110х210 ГОСТ 19903-74* / С245 ГОСТ 27772-88*	12	2,54	30,48

Проектирование и строительство зданий. Сайт: www.vashproect.ru Тел. 8 (495) 229-39-67

Изм.	Кол.уч	Лист	№ док	Подпись	Дата
ГИП		Белевитин			
ГАП		Гаврюков			
Разраб.		Олейник			
Проверил		Белевитин			

Шифр: 12-09/09-РД.КМ.КМД

Заказчик: Частное лицо
Адрес объекта: Ярославская область, г. Ростов Великий, ул. Достоевского, д. 19А

Объект: Кафе на 60 посадочных мест

Стадия	Лист	Листов
РД	28	

Балка Б-8.

ООО "Аркада-М"

Балка Б-9

1 - 1

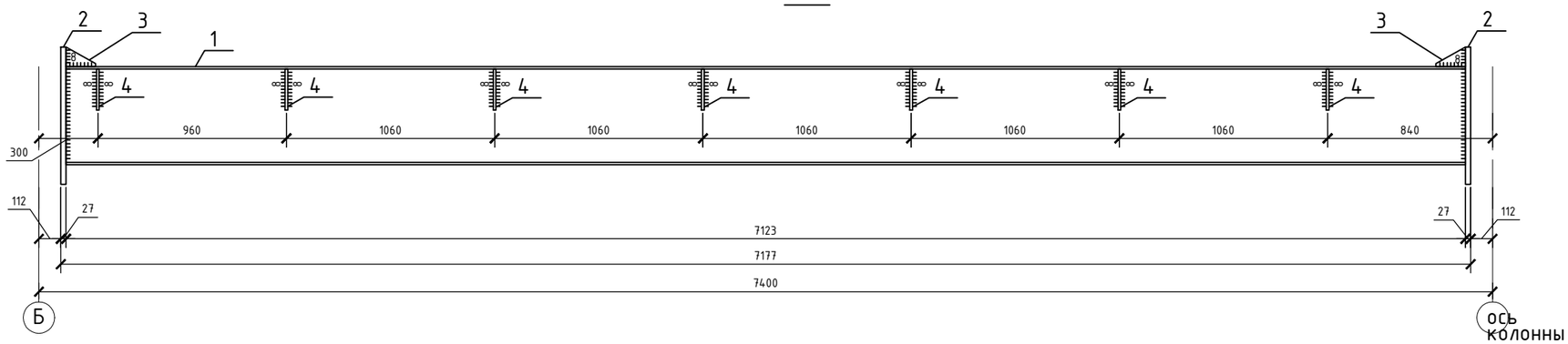

2 - 2

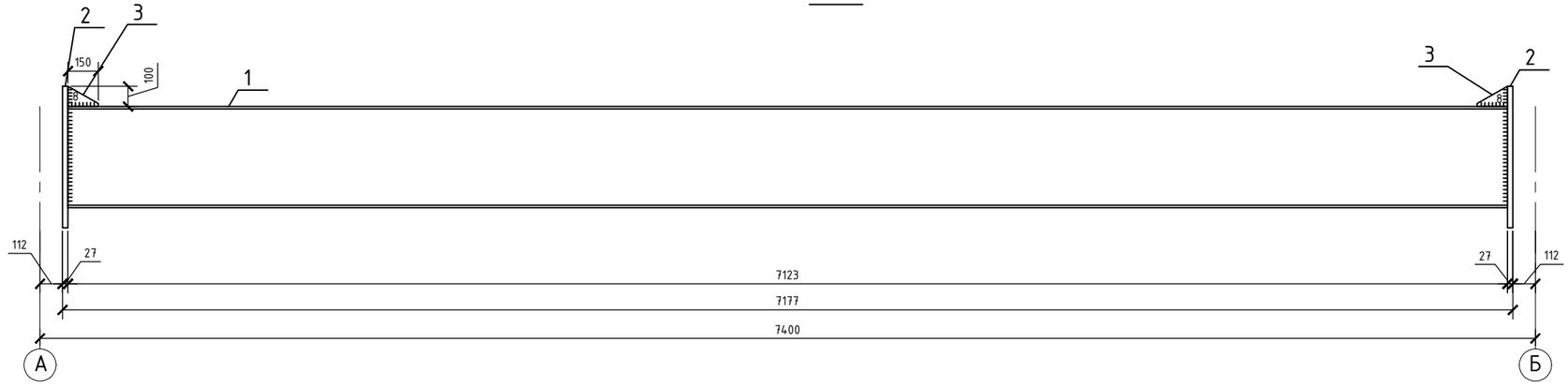

3 - 3

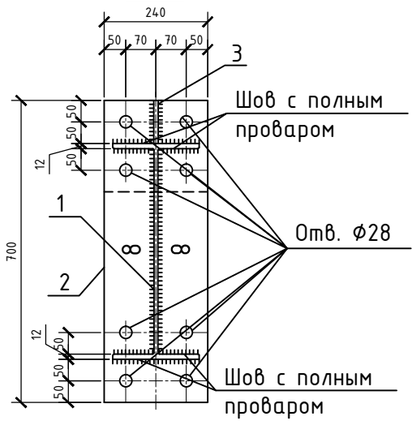

4 - 4

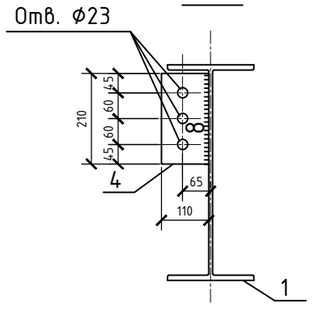

СПЕЦИФИКАЦИЯ НА БАЛКУ Б-9

Поз.	Обозначение.	Наименование.	Кол. шт.	Масса ед. кг.	Примеч. общ. кг.
1	СТО АСЧМ 20-93	Двутавр 50Б1 СТО АСЧМ 20-93 / С345-3 ГОСТ 27772-88 L=7123	1	516,42	516,42
2	ГОСТ 19903-74*	Лист 27х240х700 ГОСТ 19903-74* / С245 ГОСТ 27772-88*	2	35,6	71,2
3	ГОСТ 19903-74*	Лист 10х100х150 ГОСТ 19903-74* / С245 ГОСТ 27772-88*	2	1,18	2,36
4	ГОСТ 19903-74*	Лист 14х110х210 ГОСТ 19903-74* / С245 ГОСТ 27772-88*	7	2,54	17,78

Проектирование и строительство зданий. Сайт: www.vashproect.ru Тел. 8 (495) 229-39-67

Изм.	Кол.уч	Лист	№ док	Подпись	Дата
ГИП		Белевитин			
ГАП		Гаврюков			
Разраб.		Олейник			
Проверил		Белевитин			

Шифр: 12-09/09-РД.КМ.КМД

Заказчик: Частное лицо
Адрес объекта: Ярославская область, г. Ростов Великий, ул. Достоевского, д. 19А

Объект: Кафе на 60 посадочных мест

Стадия	Лист	Листов
РД	29	

Балка Б-9.

ООО "Аркада-М"

Балка Б-10

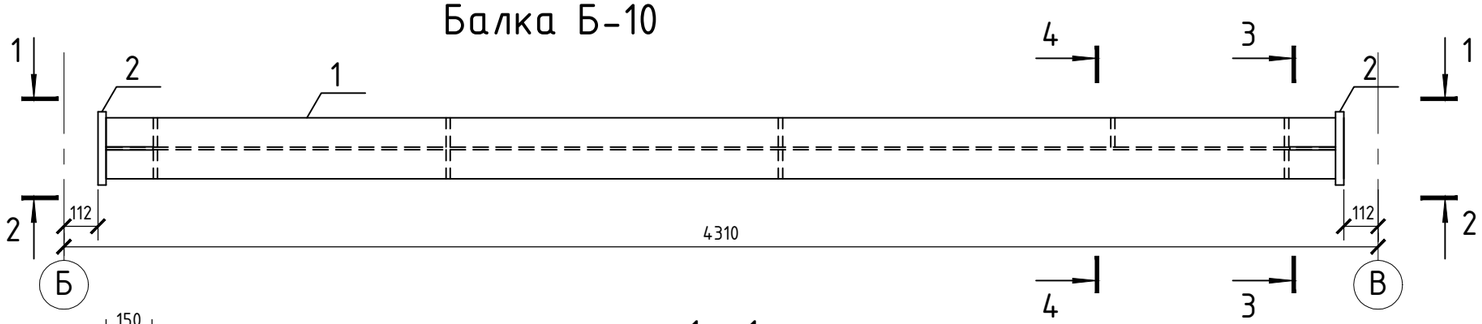

1 - 1

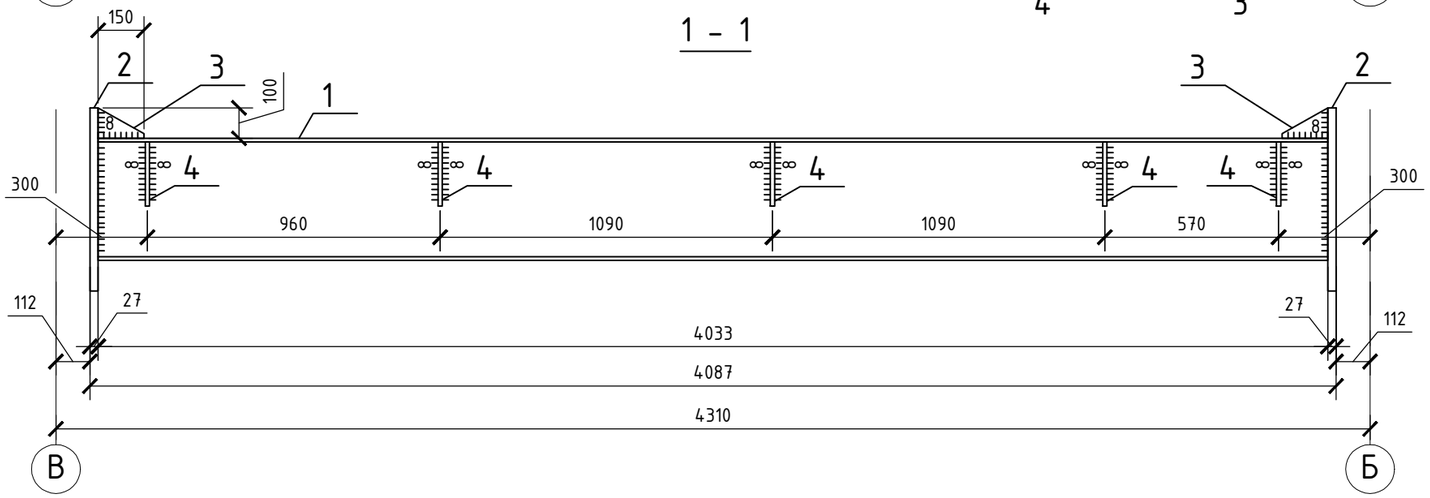

2 - 2

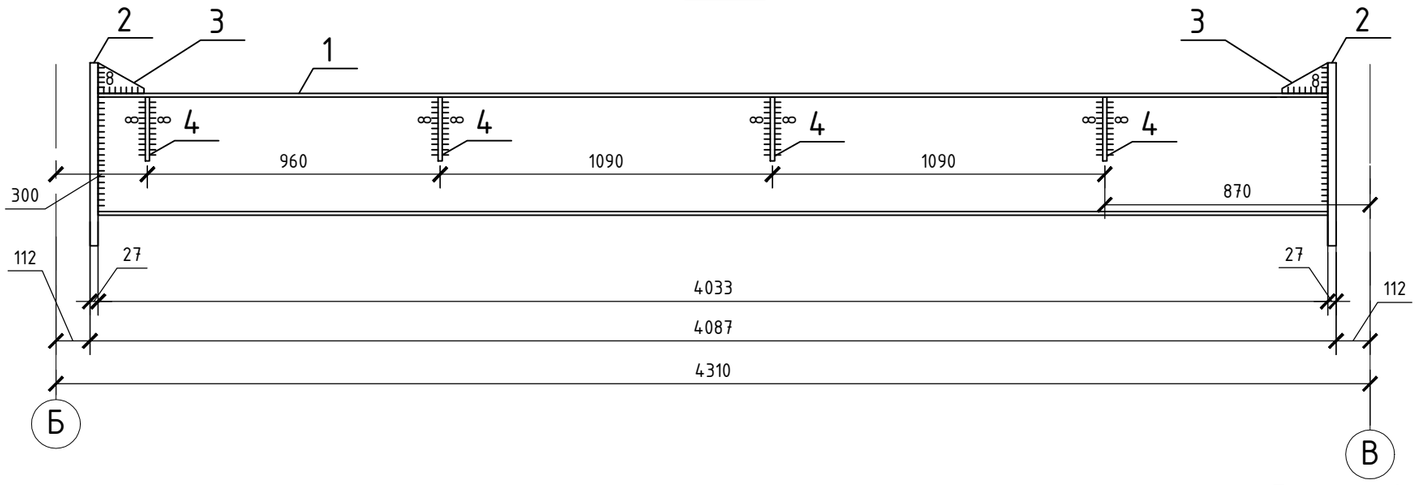

2 - 2

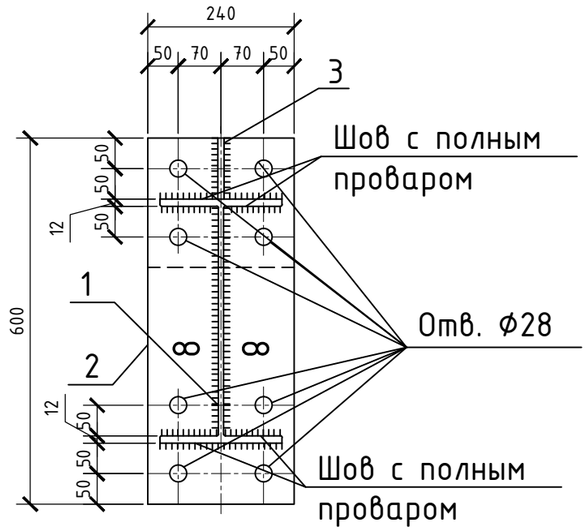

3 - 3

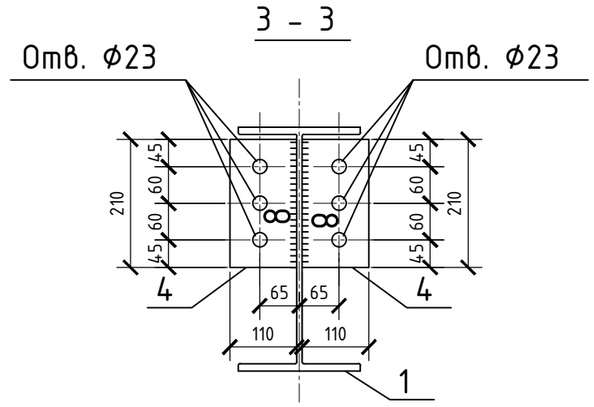

Проектирование и строительство зданий. Сайт: www.vashproect.ru Тел. 8 (495) 229-39-67

СПЕЦИФИКАЦИЯ НА БАЛКУ Б-10

Поз.	Обозначение.	Наименование.	Кол. шт.	Масса ед. кг.	Примеч. общ. кг.
1	СТО АСЧМ 20-93	Двутавр $\frac{40Б2\ СТО\ АСЧМ\ 20-93}{С345-3\ ГОСТ\ 27772-88}$ L=4033	1	266,2	266,2
2	ГОСТ 19903-74*	Лист $\frac{27x240x600\ ГОСТ\ 19903-74*}{С245\ ГОСТ\ 27772-88*}$	2	30,5	61,0
3	ГОСТ 19903-74*	Лист $\frac{10x100x150\ ГОСТ\ 19903-74*}{С245\ ГОСТ\ 27772-88*}$	2	1,18	2,36
4	ГОСТ 19903-74*	Лист $\frac{14x110x210\ ГОСТ\ 19903-74*}{С245\ ГОСТ\ 27772-88*}$	9	2,54	22,86

Изм.	Кол.уч.	Лист	№ док.	Подпись	Дата				
						Шифр: 12-09/09-РД.КМ.КМД			
						Заказчик: Частное лицо Адрес объекта: Ярославская область, г. Ростов Великий, ул. Достоевского, д. 19А			
ГИП		Белевитин				Объект: Кафе на 60 посадочных мест	Стадия	Лист	Листов
ГАП		Гаврюков					РД	30	
Разраб.		Олейник							
Проверил		Белевитин				Балка Б-10	ООО "Аркада-М"		

Балка Б-10*

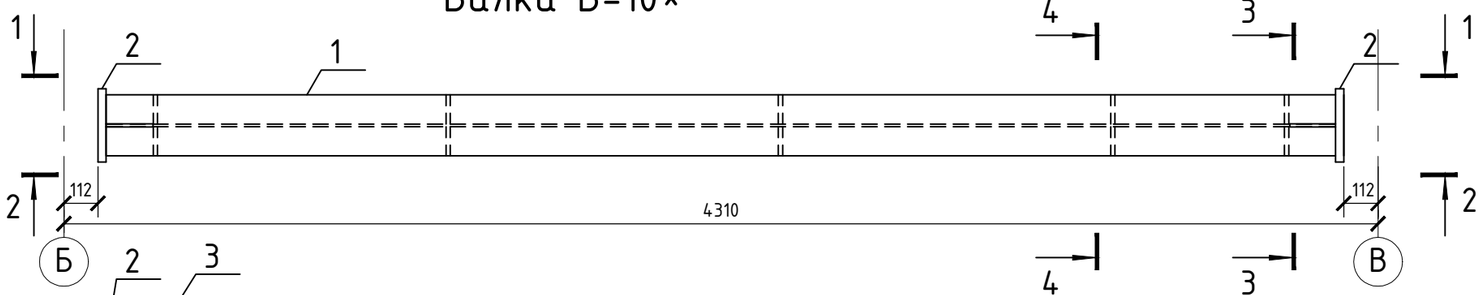

1 - 1

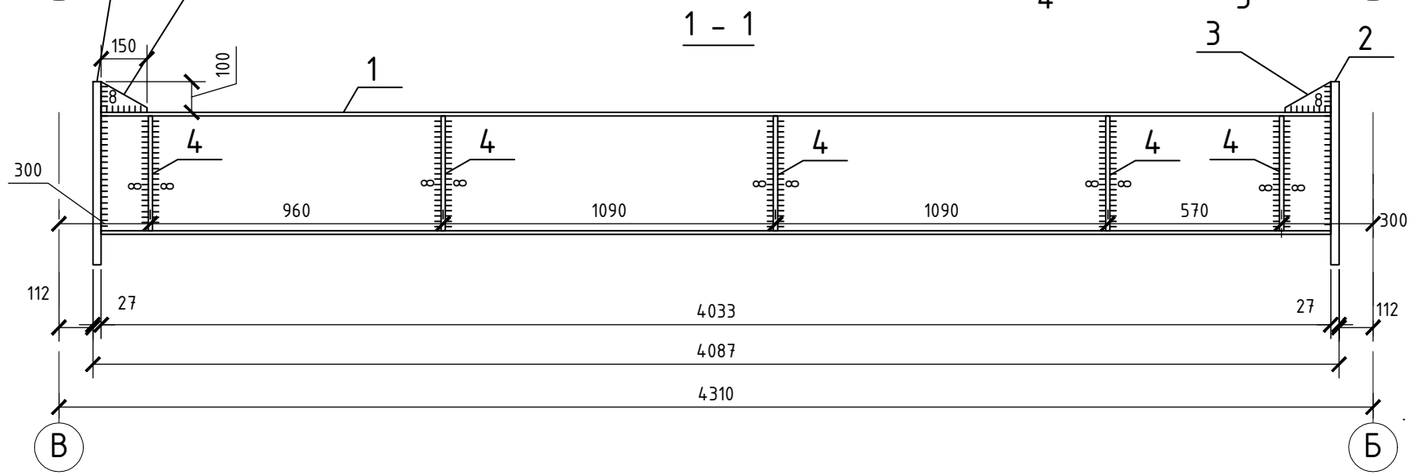

2 - 2

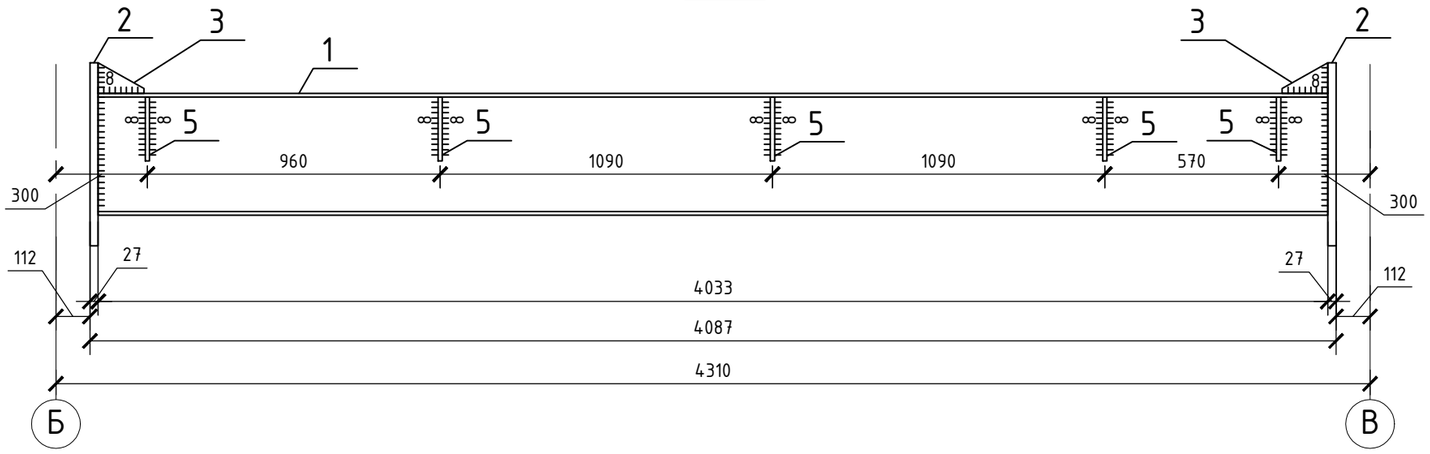

2 - 2

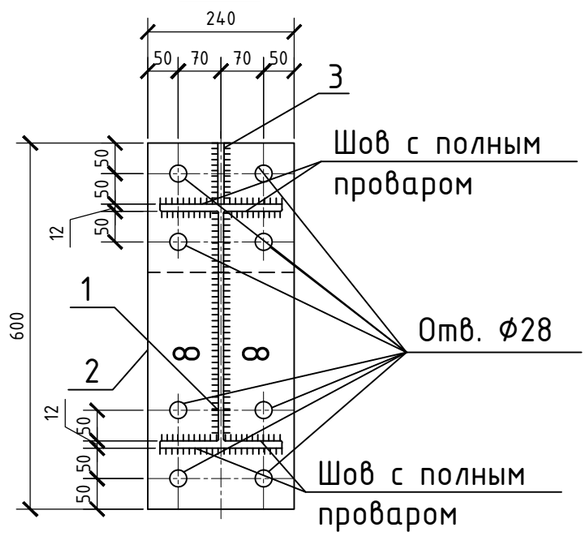

3 - 3

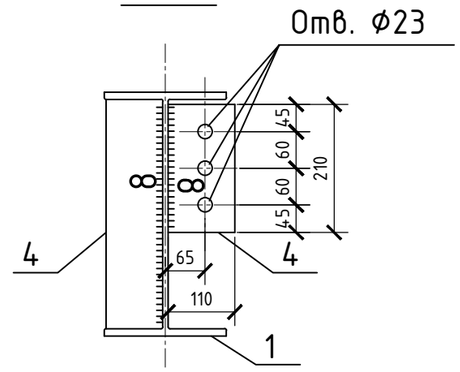

СПЕЦИФИКАЦИЯ НА БАЛКУ Б-10*

Поз.	Обозначение.	Наименование.	Кол. шт.	Масса ед. кг.	Примеч. общ. кг.
1	СТО АСЧМ 20-93	Двутавр $\frac{40Б2\ СТО\ АСЧМ\ 20-93}{С345-3\ ГОСТ\ 27772-88}$ L=4033	1	266,2	266,2
2	ГОСТ 19903-74*	Лист $\frac{27x240x600\ ГОСТ\ 19903-74*}{С245\ ГОСТ\ 27772-88*}$	2	30,5	61,0
3	ГОСТ 19903-74*	Лист $\frac{10x100x150\ ГОСТ\ 19903-74*}{С245\ ГОСТ\ 27772-88*}$	2	1,18	2,36
4	ГОСТ 19903-74*	Лист $\frac{14x90x376\ ГОСТ\ 19903-74*}{С245\ ГОСТ\ 27772-88*}$	5	3,8	19,0
5	ГОСТ 19903-74*	Лист $\frac{14x110x210\ ГОСТ\ 19903-74*}{С245\ ГОСТ\ 27772-88*}$	5	2,54	12,8

Проектирование и строительство зданий. Сайт: www.vashproect.ru Тел. 8 (495) 229-39-67

Изм.	Кол.уч.	Лист	№ док.	Подпись	Дата
ГИП		Белевитин			
ГАП		Гаврюков			
Разраб.		Олейник			
Проверил		Белевитин			

Шифр: 12-09/09-РД.КМ.КМД

Заказчик: Частное лицо
Адрес объекта: Ярославская область, г. Ростов Великий, ул. Достоевского, д. 19А

Объект: Кафе на 60 посадочных мест

Стадия	Лист	Листов
РД	31	

Балка Б-10*.

ООО "Аркада-М"

Балка Б-11

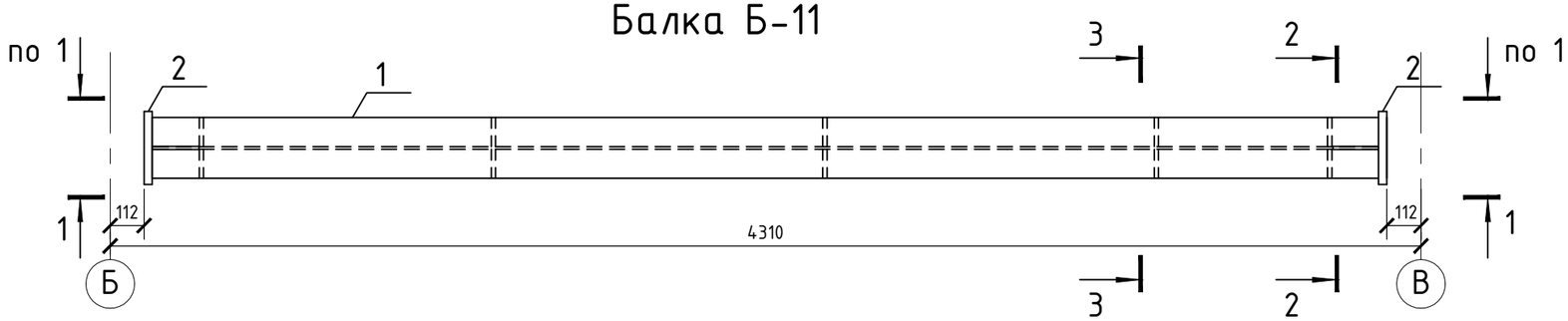

1 - 1

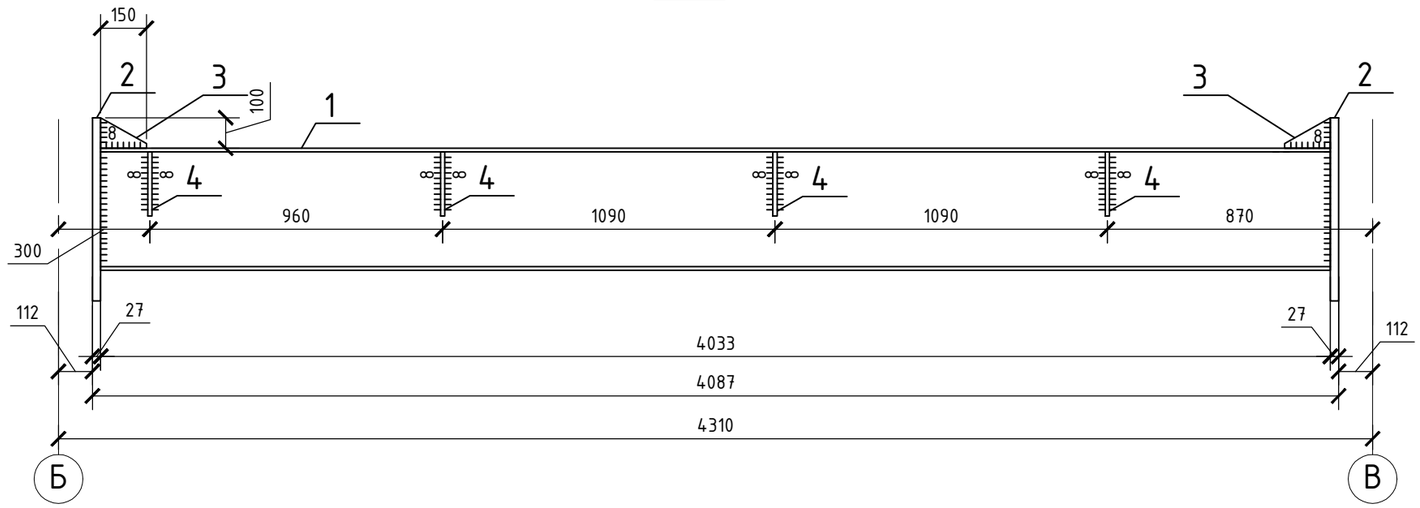

2 - 2

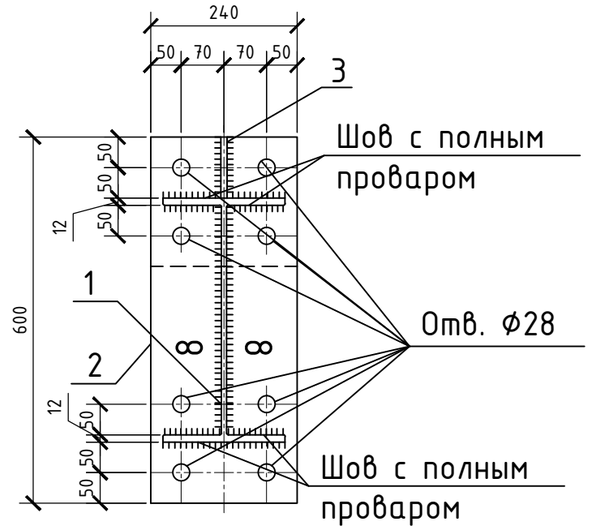

3 - 3

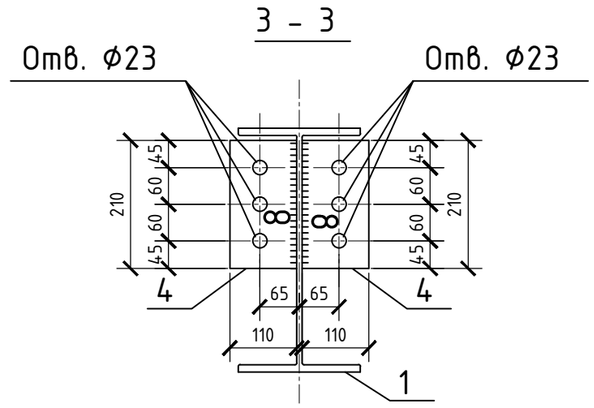

СПЕЦИФИКАЦИЯ НА БАЛКУ Б-11

Поз.	Обозначение.	Наименование.	Кол. шт.	Масса ед. кг.	Примеч. общ. кг.
1	СТО АСЧМ 20-93	Двутавр $\frac{40Б2\ СТО\ АСЧМ\ 20-93}{С345-3\ ГОСТ\ 27772-88}$ L=4033	1	266,2	266,2
2	ГОСТ 19903-74*	Лист $\frac{27x240x600\ ГОСТ\ 19903-74*}{С245\ ГОСТ\ 27772-88*}$	2	30,5	61,0
3	ГОСТ 19903-74*	Лист $\frac{10x100x150\ ГОСТ\ 19903-74*}{С245\ ГОСТ\ 27772-88*}$	2	1,18	2,36
4	ГОСТ 19903-74*	Лист $\frac{14x110x210\ ГОСТ\ 19903-74*}{С245\ ГОСТ\ 27772-88*}$	8	2,54	20,32

Проектирование и строительство зданий. Сайт: www.vashproect.ru Тел. 8 (495) 229-39-67

Изм.	Кол.уч.	Лист	№ док.	Подпись	Дата
ГИП		Белевитин			
ГАП		Гаврюков			
Разраб.		Олейник			
Проверил		Белевитин			

Шифр: 12-09/09-РД.КМ.КМД

Заказчик: Частное лицо
Адрес объекта: Ярославская область, г. Ростов Великий, ул. Достоевского, д. 19А

Объект: Кафе на 60 посадочных мест

Стадия	Лист	Листов
РД	32	

Балка Б-11.

ООО "Аркада-М"

Балка Б-12

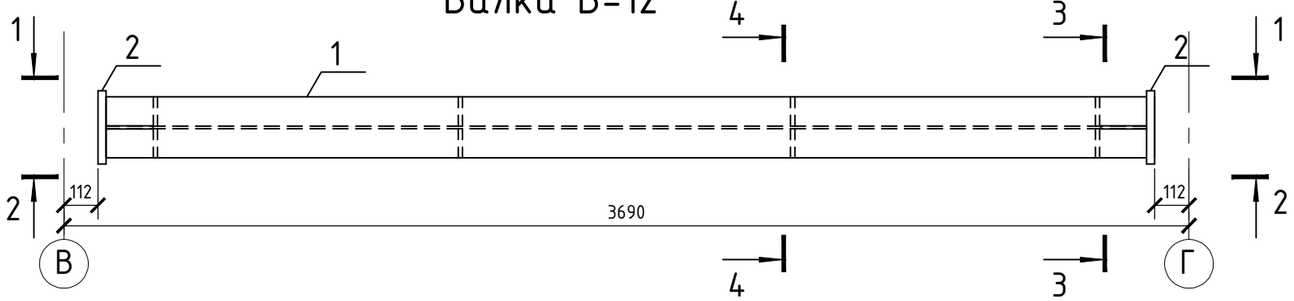

1 - 1

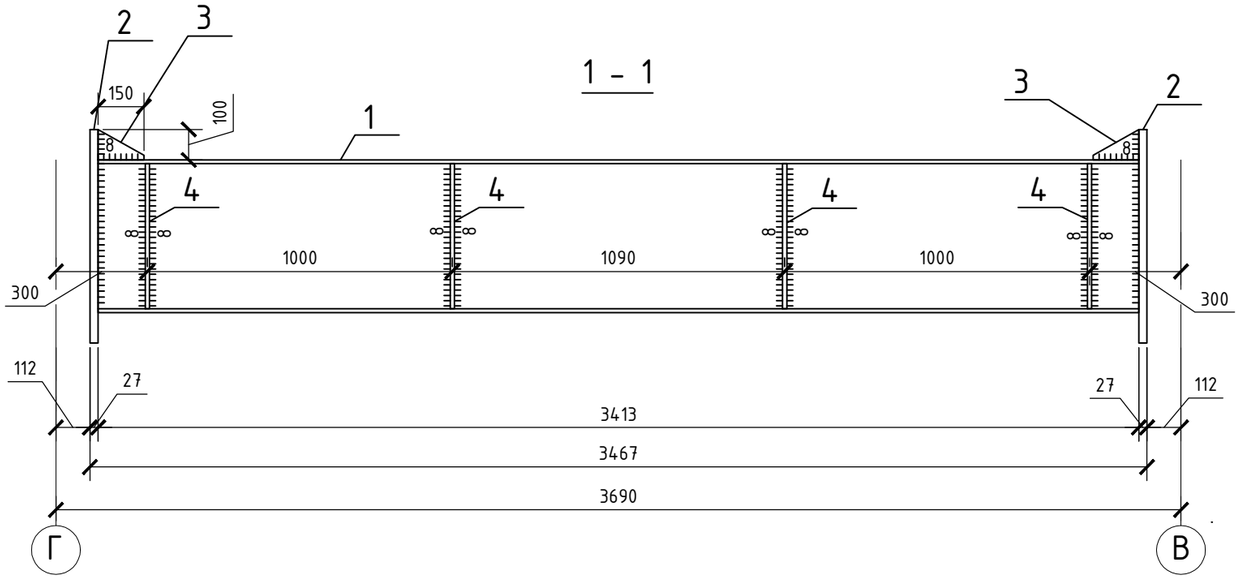

2 - 2

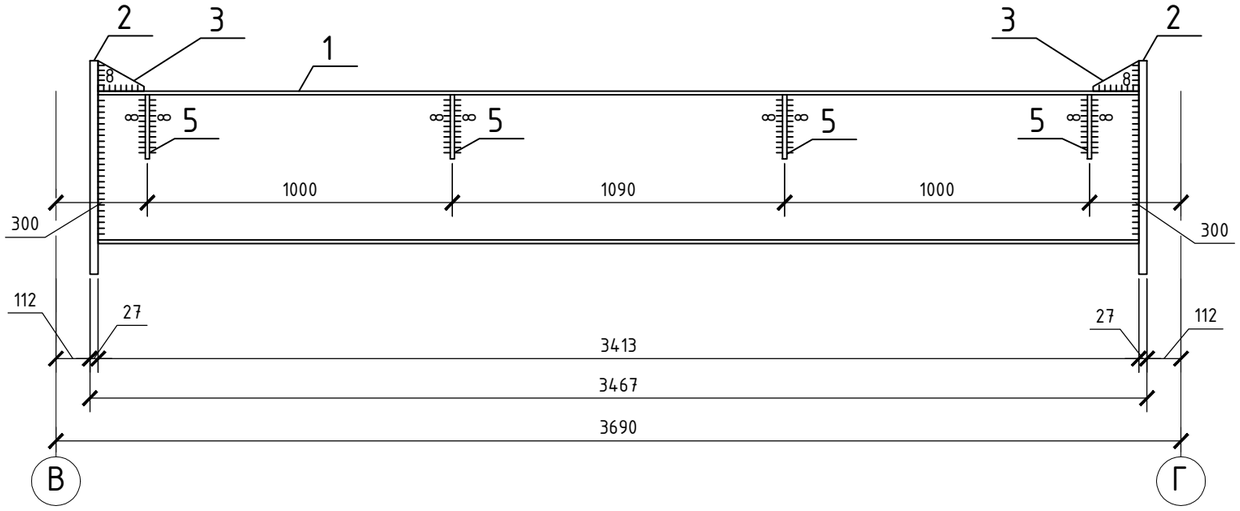

3 - 3

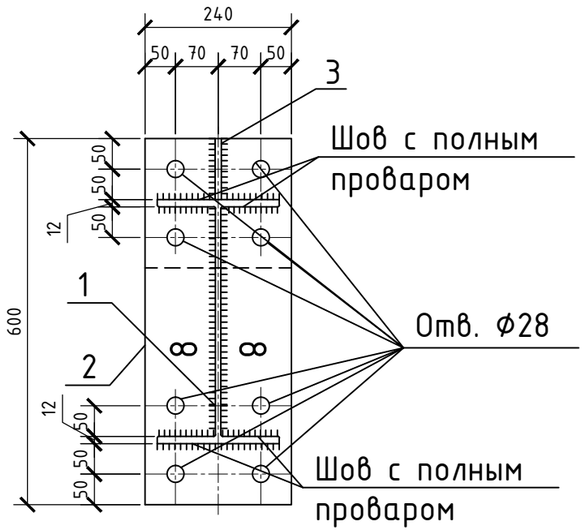

4 - 4

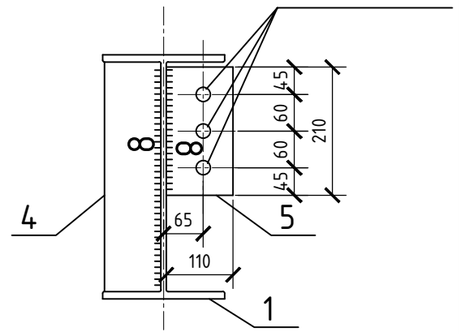

СПЕЦИФИКАЦИЯ НА БАЛКУ Б-12

Поз.	Обозначение.	Наименование.	Кол. шт.	Масса ед. кг.	Примеч. общ. кг.
1	СТО АСЧМ 20-93	Двутавр 40Б2 СТО АСЧМ 20-93 / С345-3 ГОСТ 27772-88 L=3413	1	225,26	225,26
2	ГОСТ 19903-74*	Лист 27х240х600 ГОСТ 19903-74* / С245 ГОСТ 27772-88*	2	30,5	61,0
3	ГОСТ 19903-74*	Лист 10х100х150 ГОСТ 19903-74* / С245 ГОСТ 27772-88*	2	1,18	2,36
4	ГОСТ 19903-74*	Лист 14х90х376 ГОСТ 19903-74* / С245 ГОСТ 27772-88*	4	3,8	15,2
5	ГОСТ 19903-74*	Лист 14х110х210 ГОСТ 19903-74* / С245 ГОСТ 27772-88*	4	2,54	10,16

Проектирование и строительство зданий. Сайт: www.vashproect.ru Тел. 8 (495) 229-39-67

Изм.	Кол.уч.	Лист	№ док.	Подпись	Дата
ГИП		Белевитин			
ГАП		Гаврюков			
Разраб.		Олейник			
Проверил		Белевитин			

Шифр: 12-09/09-РД.КМ.КМД

Заказчик: Частное лицо
Адрес объекта: Ярославская область, г. Ростов Великий, ул. Достоевского, д. 19А

Объект: Кафе на 60 посадочных мест

Стадия	Лист	Листов
РД	33	

Балка Б-12.

ООО "Аркада-М"

Балка Б-12*

2 - 2

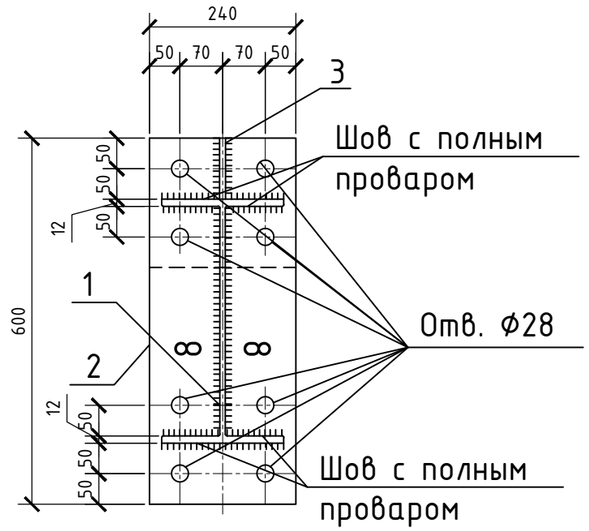

1 - 1

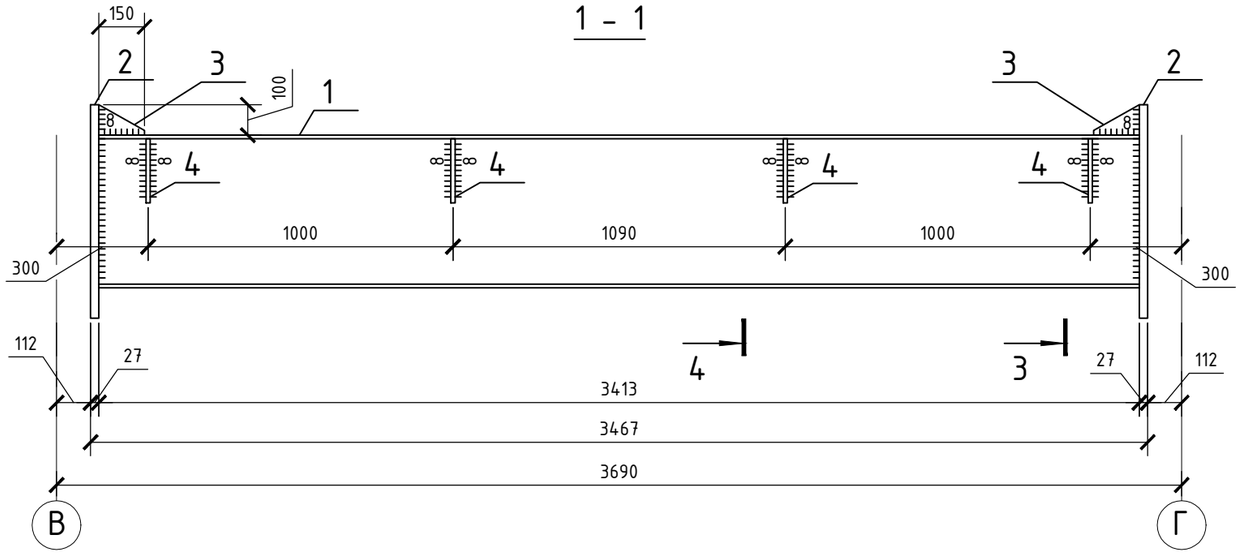

3 - 3

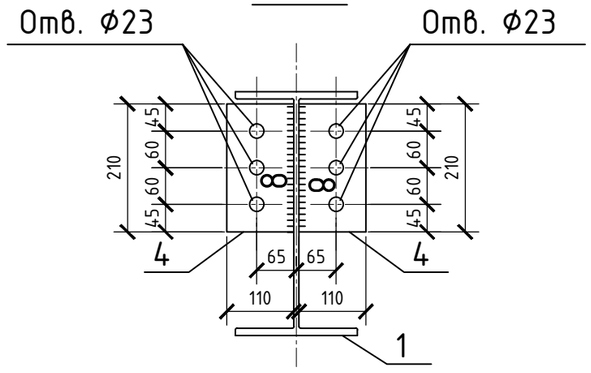

СПЕЦИФИКАЦИЯ НА БАЛКУ Б-12*

Поз.	Обозначение.	Наименование.	Кол. шт.	Масса ед. кг.	Примеч. общ. кг.
1	СТО АСЧМ 20-93	Двутавр 40Б2 СТО АСЧМ 20-93 / С345-3 ГОСТ 27772-88 L=3413	1	225,26	225,26
2	ГОСТ 19903-74*	Лист 27х240х600 ГОСТ 19903-74* / С245 ГОСТ 27772-88*	2	30,5	61,0
3	ГОСТ 19903-74*	Лист 10х100х150 ГОСТ 19903-74* / С245 ГОСТ 27772-88*	2	1,18	2,36
4	ГОСТ 19903-74*	Лист 14х110х210 ГОСТ 19903-74* / С245 ГОСТ 27772-88*	8	2,54	20,32

Проектирование и строительство зданий. Сайт: www.vashproect.ru Тел. 8 (495) 229-39-67

Изм.	Кол.уч.	Лист	№ док.	Подпись	Дата
ГИП		Белевитин			
ГАП		Гаврюков			
Разраб.		Олейник			
Проверил		Белевитин			

Шифр: 12-09/09-РД.КМ.КМД

Заказчик: Частное лицо
Адрес объекта: Ярославская область, г. Ростов Великий, ул. Достоевского, д. 19А

Объект: Кафе на 60 посадочных мест

Стадия	Лист	Листов
РД	34	

Балка Б-12*.

ООО "Аркада-М"

Балка Б-13

1 - 1

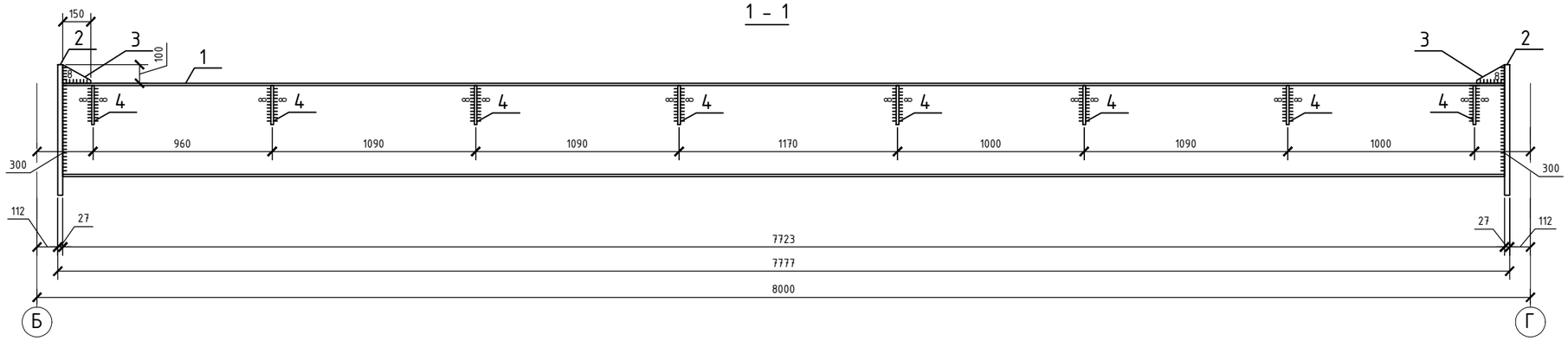

3 - 3

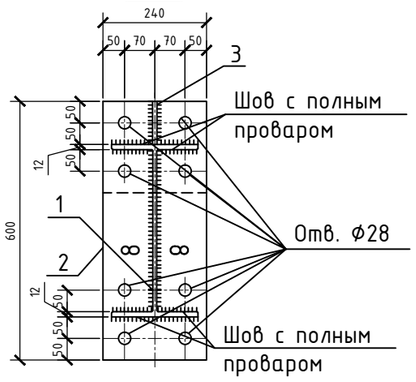

4 - 4

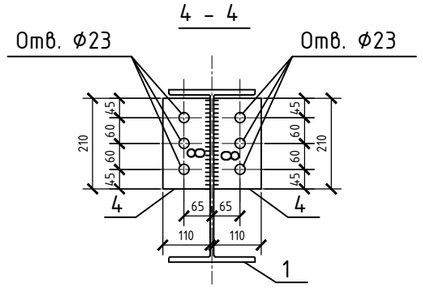

СПЕЦИФИКАЦИЯ НА БАЛКУ Б-13

Поз.	Обозначение.	Наименование.	Кол. шт.	Масса ед. кг.	Примеч. общ. кг.
1	СТО АСЧМ 20-93	Двутавр 40Б2 СТО АСЧМ 20-93 / С345-3 ГОСТ 27772-88 L=7723	1	509,7	509,7
2	ГОСТ 19903-74*	Лист 27х240х600 ГОСТ 19903-74* / С245 ГОСТ 27772-88*	2	30,5	61,0
3	ГОСТ 19903-74*	Лист 10х100х150 ГОСТ 19903-74* / С245 ГОСТ 27772-88*	2	1,18	2,36
4	ГОСТ 19903-74*	Лист 14х110х210 ГОСТ 19903-74* / С245 ГОСТ 27772-88*	16	2,54	40,64

Изм.	Кол.уч	Лист	№ док	Подпись	Дата
ГИП		Белевитин			
ГАП		Гаврюков			
Разраб.		Олейник			
Проверил		Белевитин			

Шифр: 12-09/09-РД.КМ.КМД

Заказчик: Частное лицо
Адрес объекта: Ярославская область, г. Ростов Великий, ул. Достоевского, д. 19А

Объект: Кафе на 60 посадочных мест

Стадия	Лист	Листов
РД	35	

Балка Б-13.

ООО "Аркада-М"

Проектирование и строительство зданий. Сайт: www.vashproect.ru Тел. 8 (495) 229-39-67

Балка Б-13*

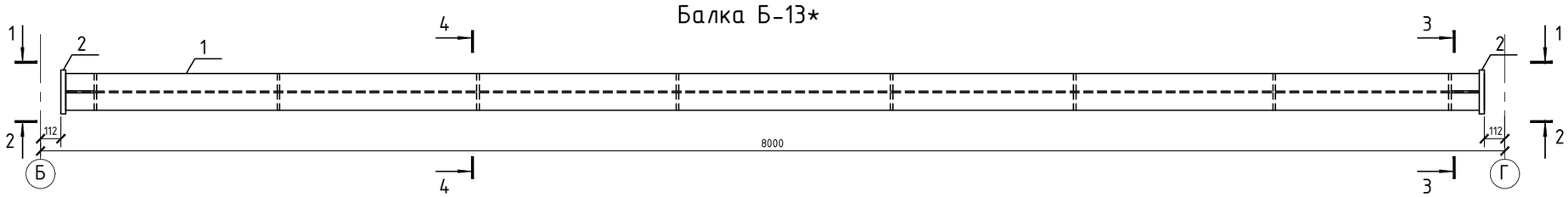

1 - 1

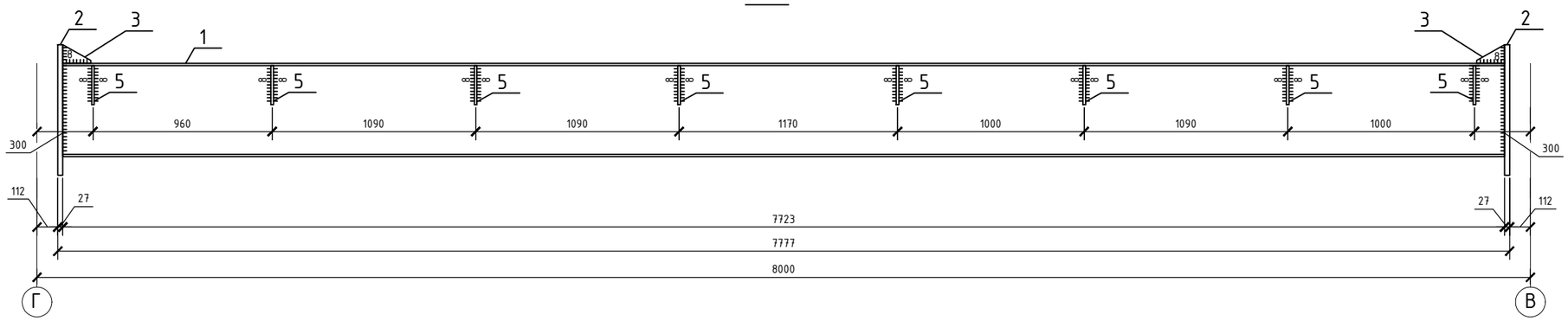

2 - 2

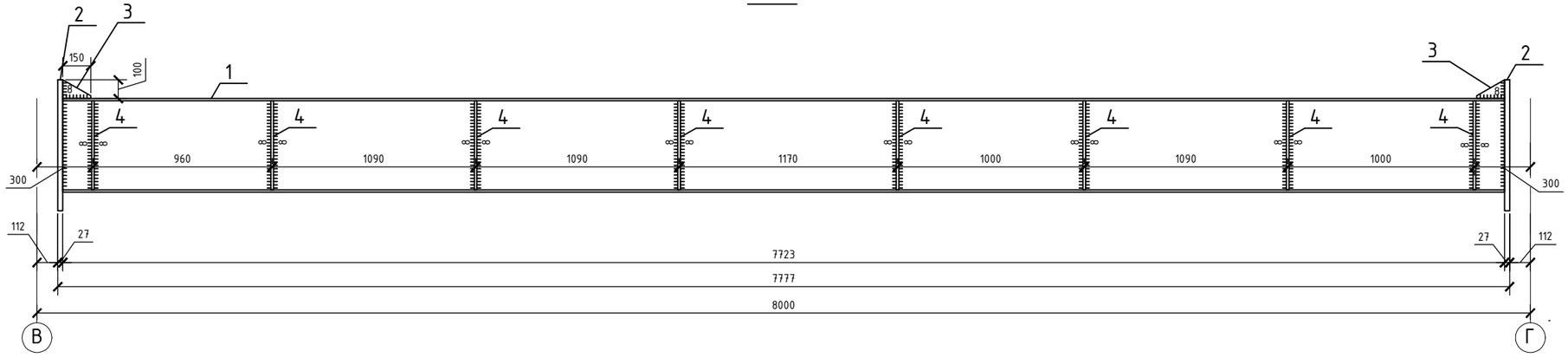

3 - 3

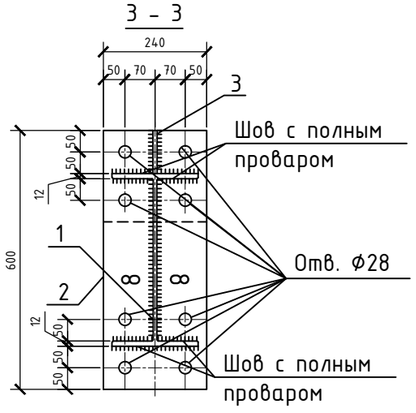

4 - 4

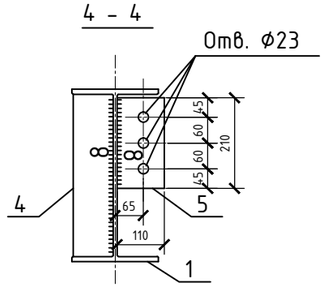

СПЕЦИФИКАЦИЯ НА БАЛКУ Б-13*

Поз.	Обозначение.	Наименование.	Кол. шт.	Масса ед. кг.	Примеч. общ. кг.
1	СТО АСЧМ 20-93	Двутавр 40Б2 СТО АСЧМ 20-93 / С345-3 ГОСТ 27772-88 L=7723	1	509,7	509,7
2	ГОСТ 19903-74*	Лист 27х240х600 ГОСТ 19903-74* / С245 ГОСТ 27772-88*	2	30,5	61,0
3	ГОСТ 19903-74*	Лист 10х100х150 ГОСТ 19903-74* / С245 ГОСТ 27772-88*	2	1,18	2,36
4	ГОСТ 19903-74*	Лист 14х90х376 ГОСТ 19903-74* / С245 ГОСТ 27772-88*	8	3,8	30,4
5	ГОСТ 19903-74*	Лист 14х110х210 ГОСТ 19903-74* / С245 ГОСТ 27772-88*	8	2,54	20,32

Изм.	Кол.уч	Лист	№ док	Подпись	Дата
ГИП		Белевитин			
ГАП		Гаврюков			
Разраб.		Олейник			
Проверил		Белевитин			

Шифр: 12-09/09-РД.КМ.КМД

Заказчик: Частное лицо
Адрес объекта: Ярославская область, г. Ростов Великий, ул. Достоевского, д. 19А

Объект: Кафе на 60 посадочных мест

Стадия	Лист	Листов
РД	36	

Балка Б-13*.

ООО "Аркада-М"

Проектирование и строительство зданий. Сайт: www.vashproect.ru Тел. 8 (495) 229-39-67

Прогон Пр-1

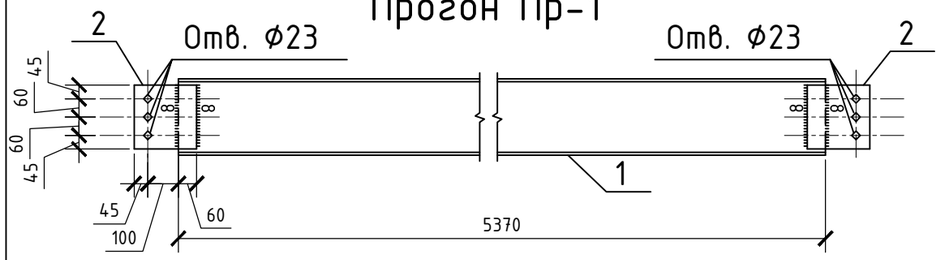

Прогон Пр-2

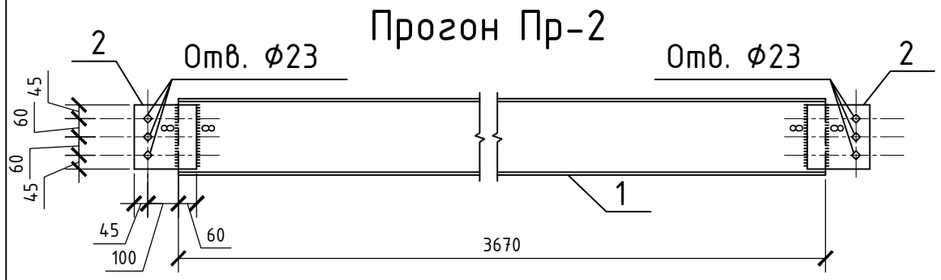

Прогон Пр-3

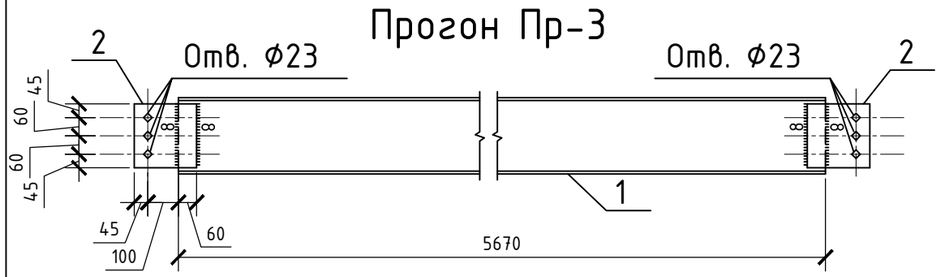

Прогон Пр-4

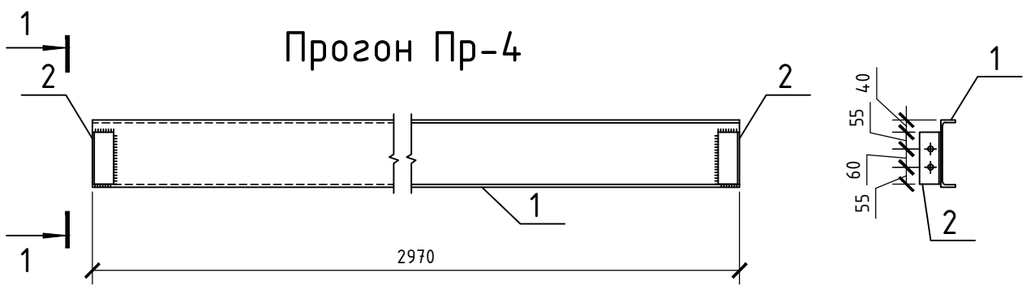

Прогон Пр-5

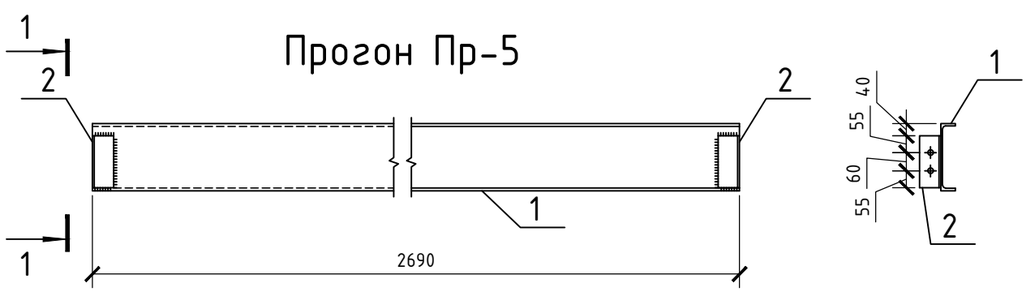

Прогон Пр-6

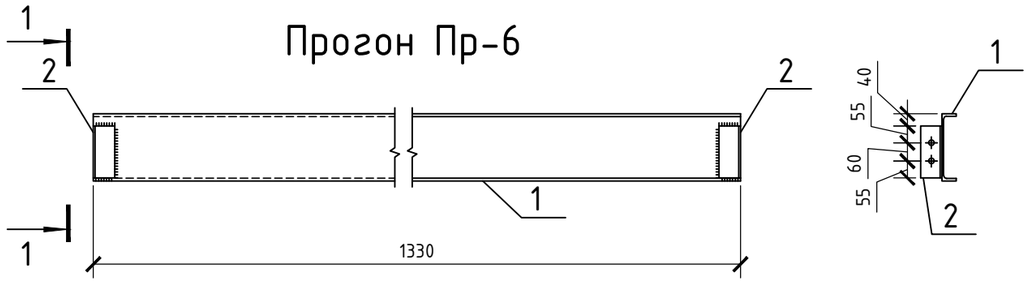

СПЕЦИФИКАЦИЯ НА ПРОГОНЫ ПР-1 - ПР-6.

Поз.	Обозначение.	Наименование.	Кол. шт.	Масса ед. кг.	Примеч. общ. кг.
		Прогон Пр-1			
1	СТО АСЧМ 20-93	Двутавр 25Б1 СТО АСЧМ 20-93 / С345-3 ГОСТ 27772-88 L=5370	1	139,62	139,62
2	ГОСТ 19903-74*	Лист 27х240х700 ГОСТ 19903-74* / С245 ГОСТ 27772-88*	2	4,73	9,46
		Прогон Пр-2			
1	СТО АСЧМ 20-93	Двутавр 25Б1 СТО АСЧМ 20-93 / С345-3 ГОСТ 27772-88 L=3670	1	95,42	95,42
2	ГОСТ 19903-74*	Лист 27х240х700 ГОСТ 19903-74* / С245 ГОСТ 27772-88*	2	4,73	9,46
		Прогон Пр-3			
1	СТО АСЧМ 20-93	Двутавр 25Б1 СТО АСЧМ 20-93 / С345-3 ГОСТ 27772-88 L=5670	1	147,42	147,42
2	ГОСТ 19903-74*	Лист 27х240х700 ГОСТ 19903-74* / С245 ГОСТ 27772-88*	2	4,73	9,46
		Прогон Пр-4			
1	ГОСТ 8240-97	Швеллер 22П ГОСТ 8240-97 / С245 ГОСТ 27772-88* L=2960	1	62,16	62,16
2	ГОСТ 8509-93	Уголок 90х90х8 ГОСТ 8509-93 / С245 ГОСТ 27772-88* L=170	2	1,87	3,74
		Прогон Пр-5			
1	ГОСТ 8240-97	Швеллер 22П ГОСТ 8240-97 / С245 ГОСТ 27772-88* L=2690	1	56,49	56,49
2	ГОСТ 8509-93	Уголок 90х90х8 ГОСТ 8509-93 / С245 ГОСТ 27772-88* L=170	2	1,87	3,74
		Прогон Пр-6			
1	ГОСТ 8240-97	Швеллер 22П ГОСТ 8240-97 / С245 ГОСТ 27772-88* L=1330	1	27,93	27,93
2	ГОСТ 8509-93	Уголок 90х90х8 ГОСТ 8509-93 / С245 ГОСТ 27772-88* L=170	2	1,87	3,74

Проектирование и строительство зданий. Сайт: www.vashproect.ru Тел. 8 (495) 229-39-67

Изм.	Кол.уч.	Лист	№ док.	Подпись	Дата
ГИП		Белевитин			
ГАП		Гаврюков			
Разраб.		Олейник			
Проверил		Белевитин			

Шифр: 12-09/09-РД.КМ.КМД

Заказчик: Частное лицо
Адрес объекта: Ярославская область, г. Ростов Великий, ул. Достоевского, д. 19А

Объект: Кафе на 60 посадочных мест

Стадия	Лист	Листов
РД	37	

Прогоны ПР-1 - ПР-6.

ООО "Аркада-М"

Прогон Пр-7

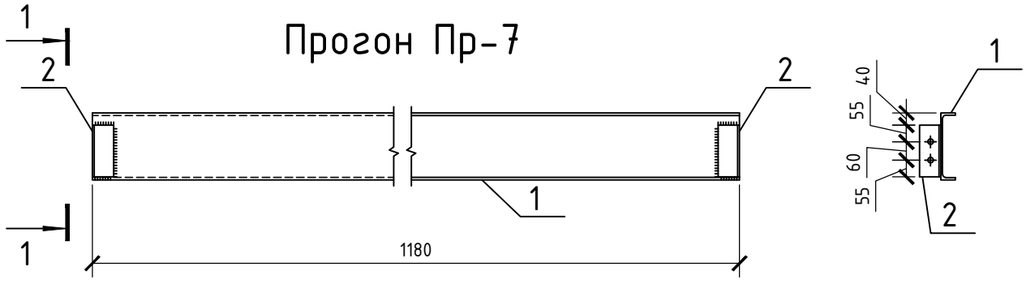

Прогон Пр-8

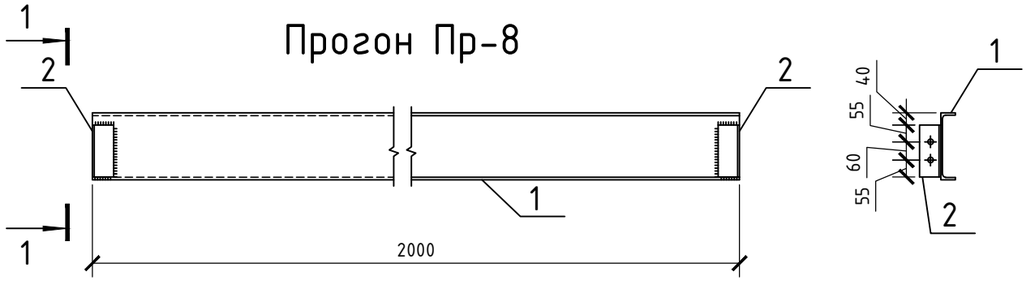

Прогон Пр-9

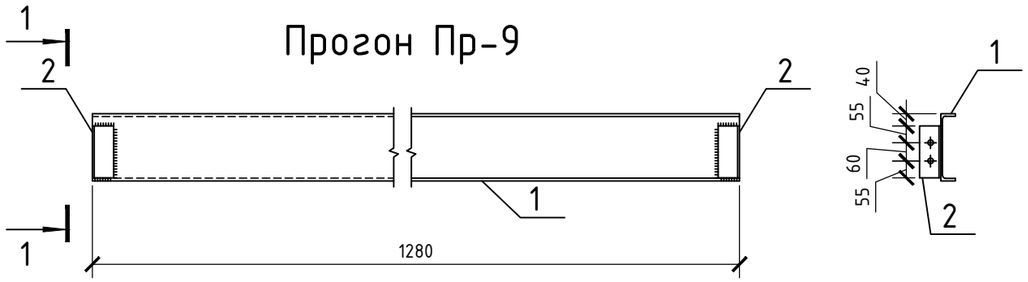

Прогон Пр-10

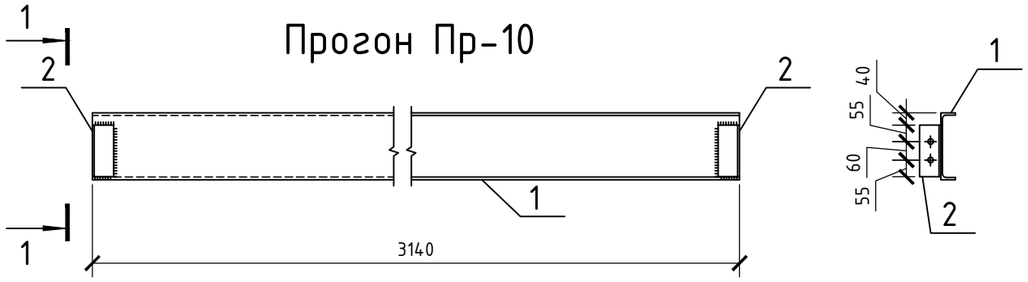

Прогон Пр-11

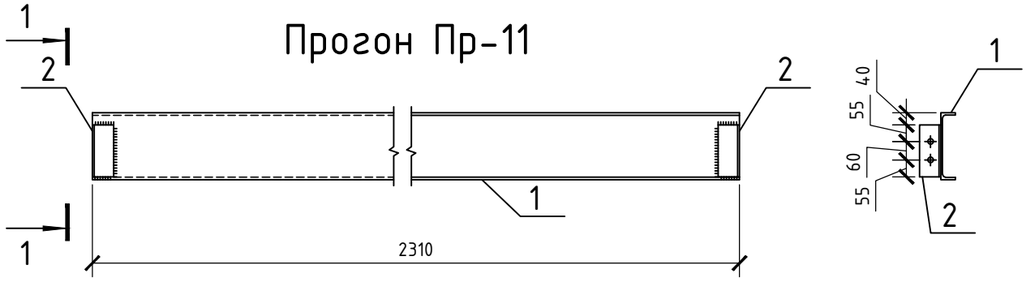

Прогон Пр-12

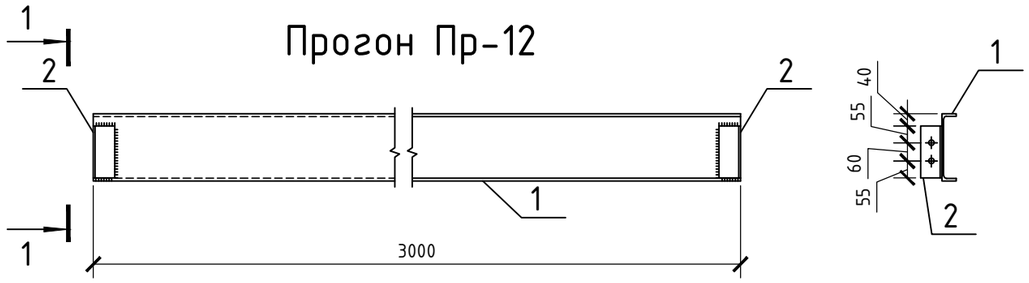

СПЕЦИФИКАЦИЯ НА ПРОГОНЫ ПР-7 - ПР-12.

Поз.	Обозначение.	Наименование.	Кол. шт.	Масса ед. кг.	Примеч. общ. кг.
		Прогон Пр-7			
1	ГОСТ 8240-97	Швеллер 22П ГОСТ 8240-97 / С245 ГОСТ 27772-88* L=1180	1	24,78	24,78
2	ГОСТ 8509-93	Уголок 90х90х8 ГОСТ 8509-93 / С245 ГОСТ 27772-88* L=170	2	1,87	3,74
		Прогон Пр-8			
1	ГОСТ 8240-97	Швеллер 22П ГОСТ 8240-97 / С245 ГОСТ 27772-88* L=2000	1	42,00	42,00
2	ГОСТ 8509-93	Уголок 90х90х8 ГОСТ 8509-93 / С245 ГОСТ 27772-88* L=170	2	1,87	3,74
		Прогон Пр-9			
1	ГОСТ 8240-97	Швеллер 22П ГОСТ 8240-97 / С245 ГОСТ 27772-88* L=1280	1	26,88	26,88
2	ГОСТ 8509-93	Уголок 90х90х8 ГОСТ 8509-93 / С245 ГОСТ 27772-88* L=170	2	1,87	3,74
		Прогон Пр-10			
1	ГОСТ 8240-97	Швеллер 22П ГОСТ 8240-97 / С245 ГОСТ 27772-88* L=3140	1	65,94	65,94
2	ГОСТ 8509-93	Уголок 90х90х8 ГОСТ 8509-93 / С245 ГОСТ 27772-88* L=170	2	1,87	3,74
		Прогон Пр-11			
1	ГОСТ 8240-97	Швеллер 22П ГОСТ 8240-97 / С245 ГОСТ 27772-88* L=2310	1	48,51	48,51
2	ГОСТ 8509-93	Уголок 90х90х8 ГОСТ 8509-93 / С245 ГОСТ 27772-88* L=170	2	1,87	3,74
		Прогон Пр-12			
1	ГОСТ 8240-97	Швеллер 22П ГОСТ 8240-97 / С245 ГОСТ 27772-88* L=3000	1	63,0	63,0
2	ГОСТ 8509-93	Уголок 90х90х8 ГОСТ 8509-93 / С245 ГОСТ 27772-88* L=170	2	1,87	3,74

Проектирование и строительство зданий. Сайт: www.vashproect.ru Тел. 8 (495) 229-39-67

Изм.	Кол.уч.	Лист	№ док.	Подпись	Дата
ГИП		Белевитин			
ГАП		Гаврюков			
Разраб.		Олейник			
Проверил		Белевитин			

Шифр: 12-09/09-РД.КМ.КМД

Заказчик: Частное лицо
Адрес объекта: Ярославская область, г. Ростов Великий, ул. Достоевского, д. 19А

Объект: Кафе на 60 посадочных мест

Стадия	Лист	Листов
РД	38	

Прогоны ПР-7 - ПР-12.

ООО "Аркада-М"

Прогон Пр-13

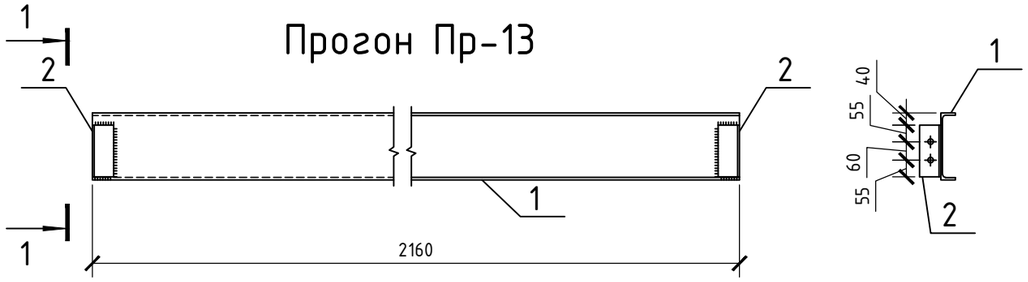

Прогон Пр-14

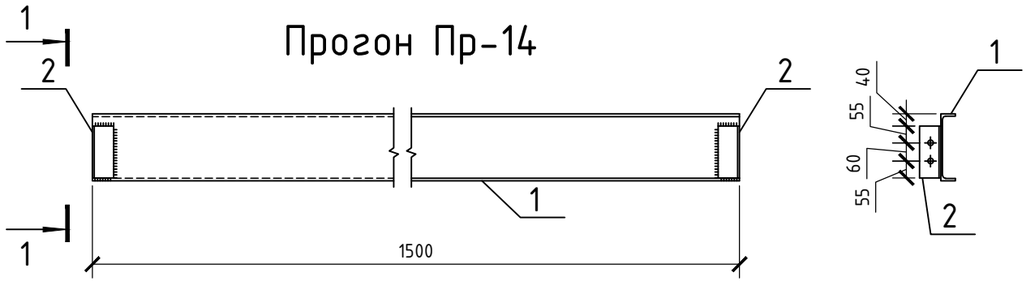

Прогон Пр-15

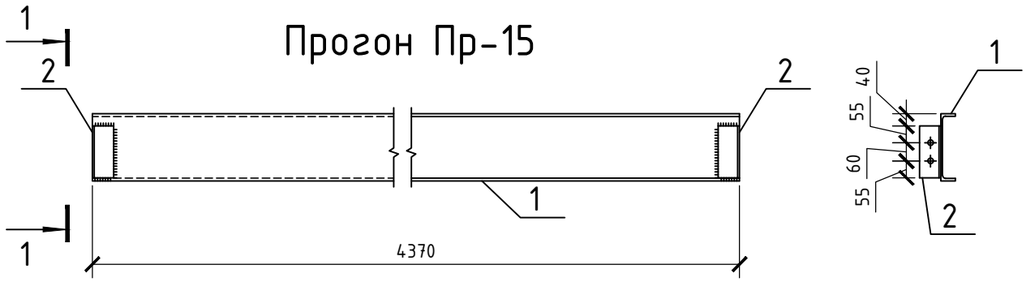

Прогон Пр-16

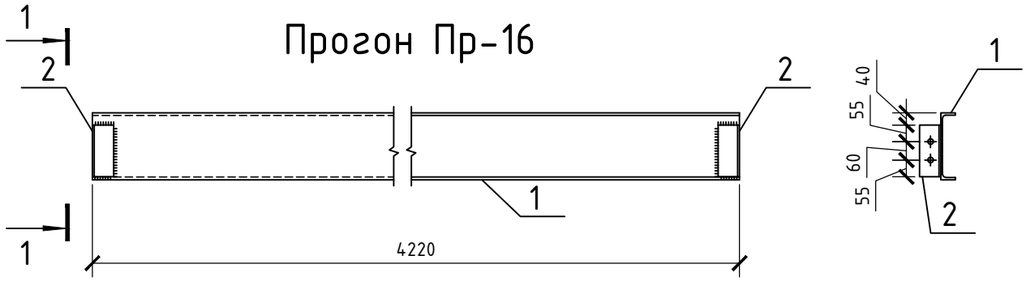

Прогон Пр-17

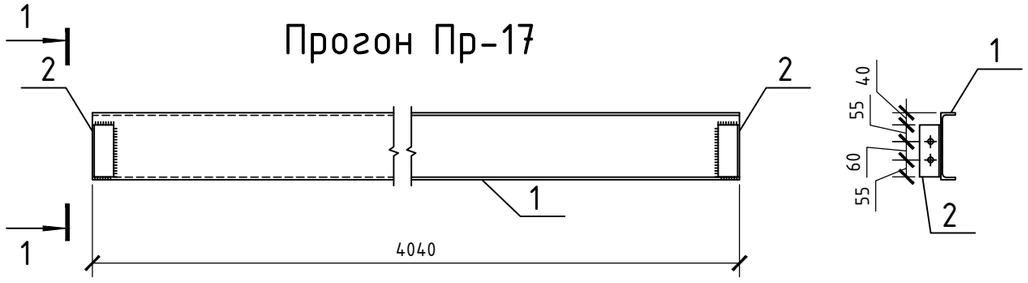

Прогон Пр-18

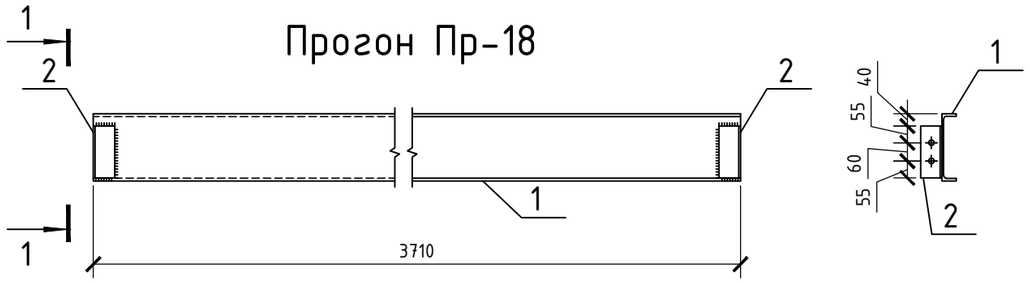

СПЕЦИФИКАЦИЯ НА ПРОГОНЫ ПР-13 - ПР-18.

Поз.	Обозначение.	Наименование.	Кол. шт.	Масса ед. кг.	Примеч. общ. кг.
		Прогон Пр-13			
1	ГОСТ 8240-97	Швеллер 22П ГОСТ 8240-97 / С245 ГОСТ 27772-88* L=2160	1	45,36	45,36
2	ГОСТ 8509-93	Уголок 90х90х8 ГОСТ 8509-93 / С245 ГОСТ 27772-88* L=170	2	1,87	3,74
		Прогон Пр-14			
1	ГОСТ 8240-97	Швеллер 22П ГОСТ 8240-97 / С245 ГОСТ 27772-88* L=1500	1	31,5	31,5
2	ГОСТ 8509-93	Уголок 90х90х8 ГОСТ 8509-93 / С245 ГОСТ 27772-88* L=170	2	1,87	3,74
		Прогон Пр-15			
1	ГОСТ 8240-97	Швеллер 22П ГОСТ 8240-97 / С245 ГОСТ 27772-88* L=4370	1	91,77	91,77
2	ГОСТ 8509-93	Уголок 90х90х8 ГОСТ 8509-93 / С245 ГОСТ 27772-88* L=170	2	1,87	3,74
		Прогон Пр-16			
1	ГОСТ 8240-97	Швеллер 22П ГОСТ 8240-97 / С245 ГОСТ 27772-88* L=4220	1	88,62	88,62
2	ГОСТ 8509-93	Уголок 90х90х8 ГОСТ 8509-93 / С245 ГОСТ 27772-88* L=170	2	1,87	3,74
		Прогон Пр-17			
1	ГОСТ 8240-97	Швеллер 22П ГОСТ 8240-97 / С245 ГОСТ 27772-88* L=4040	1	84,84	84,84
2	ГОСТ 8509-93	Уголок 90х90х8 ГОСТ 8509-93 / С245 ГОСТ 27772-88* L=170	2	1,87	3,74
		Прогон Пр-18			
1	ГОСТ 8240-97	Швеллер 22П ГОСТ 8240-97 / С245 ГОСТ 27772-88* L=3710	1	77,91	77,91
2	ГОСТ 8509-93	Уголок 90х90х8 ГОСТ 8509-93 / С245 ГОСТ 27772-88* L=170	2	1,87	3,74

Проектирование и строительство зданий. Сайт: www.vashproect.ru Тел. 8 (495) 229-39-67

Изм.	Кол.уч.	Лист	№ док.	Подпись	Дата
ГИП		Белевитин			
ГАП		Гаврюков			
Разраб.		Олейник			
Проверил		Белевитин			

Шифр: 12-09/09-РД.КМ.КМД

Заказчик: Частное лицо
Адрес объекта: Ярославская область, г. Ростов Великий, ул. Достоевского, д. 19А

Объект: Кафе на 60 посадочных мест

Стадия	Лист	Листов
РД	39	

Прогоны ПР-13 - ПР-18.

ООО "Аркада-М"

Прогон Пр-19

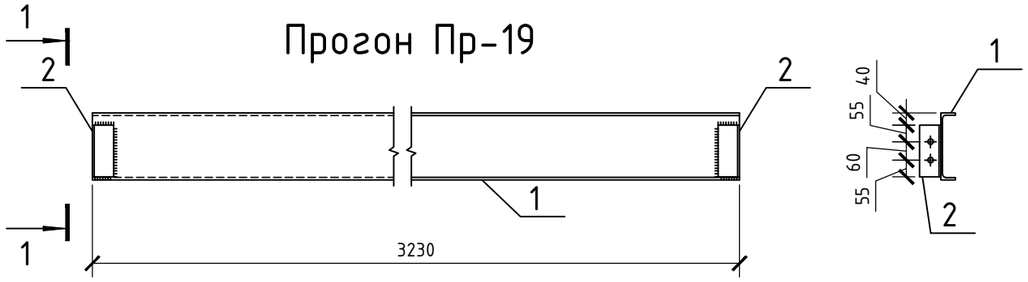

Прогон Пр-20

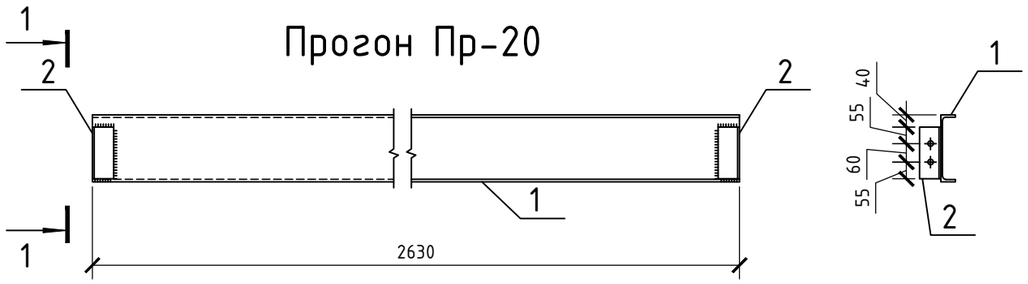

Прогон Пр-21

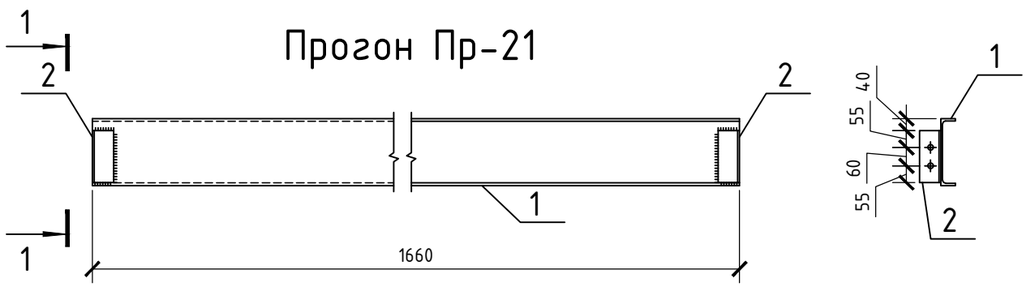

СПЕЦИФИКАЦИЯ НА ПРОГОНЫ ПР-19 - ПР-21.

Поз.	Обозначение.	Наименование.	Кол. шт.	Масса ед. кг.	Примеч. общ. кг.
		Прогон Пр-19			
1	ГОСТ 8240-97	Швеллер 22П ГОСТ 8240-97 / С245 ГОСТ 27772-88* L=3230	1	67,83	67,83
2	ГОСТ 8509-93	Уголок 90х90х8 ГОСТ 8509-93 / С245 ГОСТ 27772-88* L=170	2	1,87	3,74
		Прогон Пр-20			
1	ГОСТ 8240-97	Швеллер 22П ГОСТ 8240-97 / С245 ГОСТ 27772-88* L=2630	1	55,23	55,23
2	ГОСТ 8509-93	Уголок 90х90х8 ГОСТ 8509-93 / С245 ГОСТ 27772-88* L=170	2	1,87	3,74
		Прогон Пр-21			
1	ГОСТ 8240-97	Швеллер 22П ГОСТ 8240-97 / С245 ГОСТ 27772-88* L=1660	1	34,86	34,86
2	ГОСТ 8509-93	Уголок 90х90х8 ГОСТ 8509-93 / С245 ГОСТ 27772-88* L=170	2	1,87	3,74

Проектирование и строительство зданий. Сайт: www.vashproect.ru Тел. 8 (495) 229-39-67

Изм.	Кол.уч.	Лист	№ док.	Подпись	Дата
ГИП		Белевитин			
ГАП		Гаврюков			
Разраб.		Олейник			
Проверил		Белевитин			

Шифр: 12-09/09-РД.КМ.КМД

Заказчик: Частное лицо
Адрес объекта: Ярославская область, г. Ростов Великий, ул. Достоевского, д. 19А

Объект: Кафе на 60 посадочных мест

Стадия	Лист	Листов
РД	40	

Прогоны ПР-19 - ПР-21.

ООО "Аркада-М"

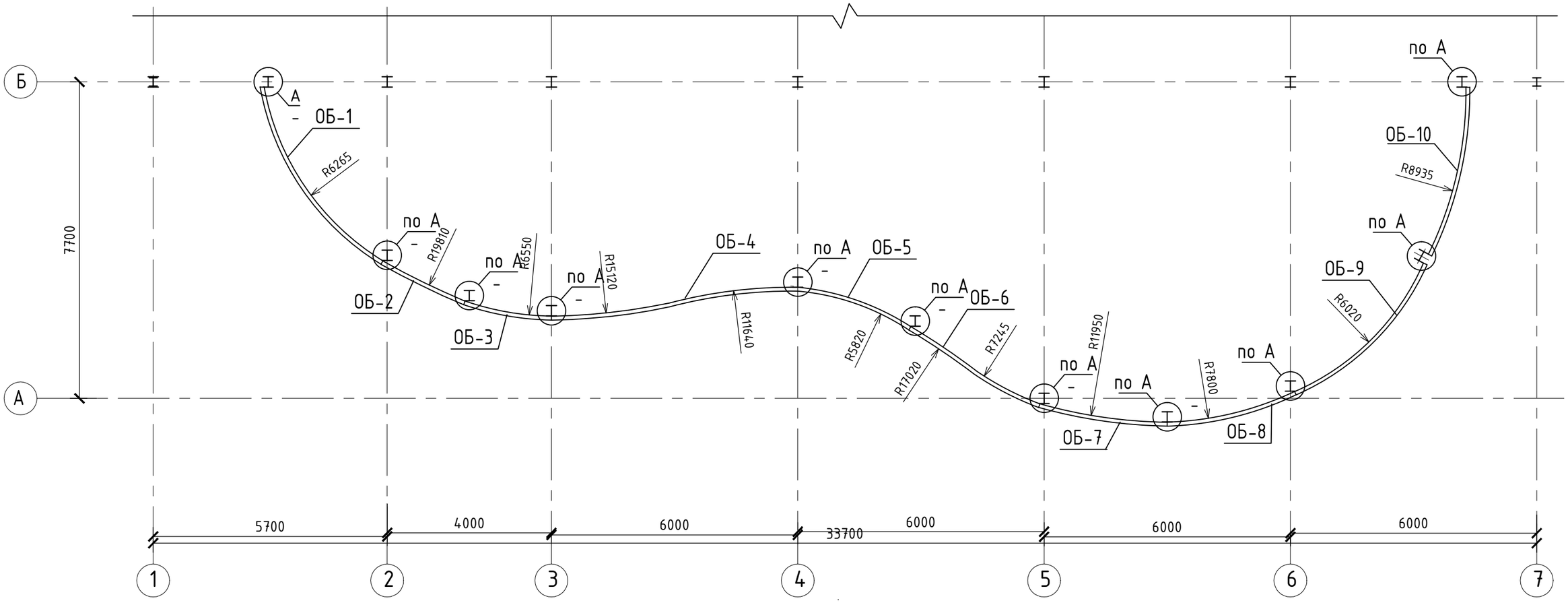

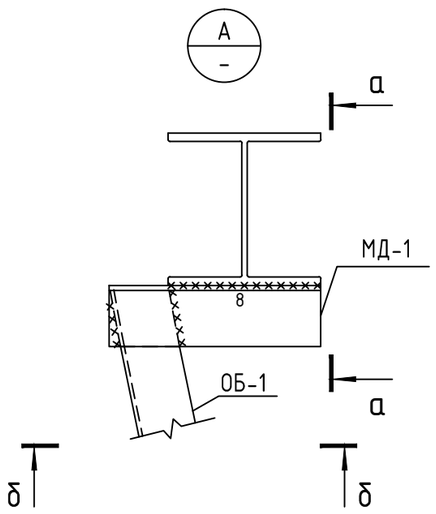

а – а

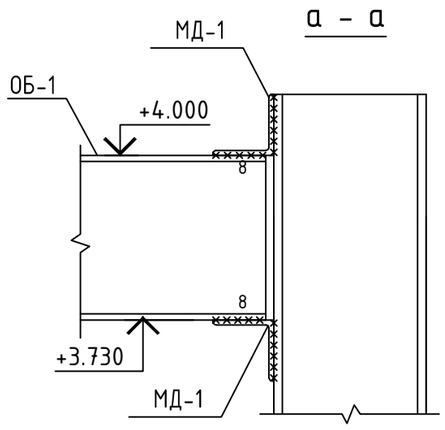

б – б

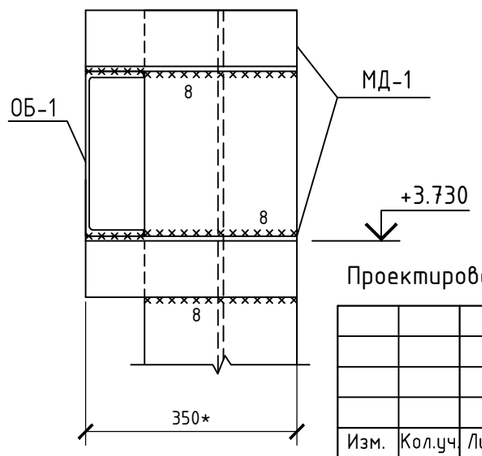

ПРИМЕЧАНИЕ.

1. Размер отмеченный * уточнять по месту.

Проектирование и строительство зданий. Сайт: www.vashproect.ru Тел. 8 (495) 229-39-67

Изм.	Кол.уч.	Лист	№ док.	Подпись	Дата	Шифр: 12-09/09-РД.КМ.КМД			
						Заказчик: Частное лицо Адрес объекта: Ярославская область, г. Ростов Великий, ул. Достоевского, д. 19А			
ГИП		Белевитин				Объект: Кафе на 60 посадочных мест	Стадия	Лист	Листов
ГАП		Гаврюков					РД	41	
Разраб.		Олейник							
Проверил		Белевитин				Схема раскладки обвязочных балок ОБ-1 - 10. Узел А. Сечения а-а, б-б.	ООО "Аркада-М"		

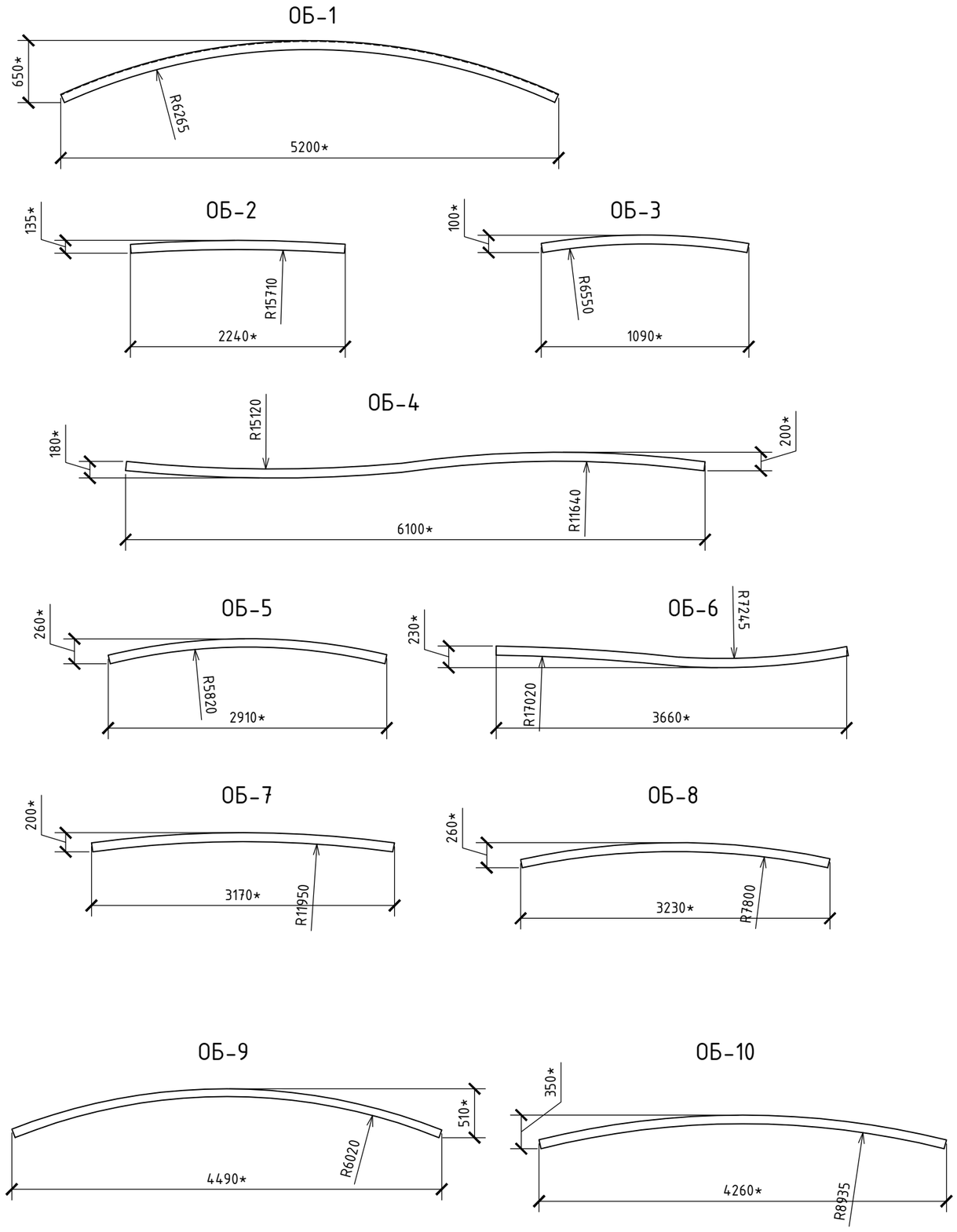

СПЕЦИФИКАЦИЯ НА ОБВЯЗОЧНЫЕ БАЛКИ ОБ-1 - ОБ-10

Поз.	Обозначение.	Наименование.	Кол. шт.	Масса ед. кг.	Примеч. общ. кг.
		Обвязочная балка Об-1			
Об-1	ГОСТ 8240-97	Швеллер 27П ГОСТ 8240-97 / С245 ГОСТ 27772-88* L=5380	1	150,64	150,64
		Обвязочная балка Об-2			
Об-2	ГОСТ 8240-97	Швеллер 27П ГОСТ 8240-97 / С245 ГОСТ 27772-88* L=2250	1	63,0	63,0
		Обвязочная балка Об-3			
Об-3	ГОСТ 8240-97	Швеллер 27П ГОСТ 8240-97 / С245 ГОСТ 27772-88* L=2200	1	61,6	61,6
		Обвязочная балка Об-4			
Об-4	ГОСТ 8240-97	Швеллер 27П ГОСТ 8240-97 / С245 ГОСТ 27772-88* L=6100	1	170,8	170,8
		Обвязочная балка Об-5			
Об-5	ГОСТ 8240-97	Швеллер 27П ГОСТ 8240-97 / С245 ГОСТ 27772-88* L=3000	1	84,0	84,0
		Обвязочная балка Об-6			
Об-6	ГОСТ 8240-97	Швеллер 27П ГОСТ 8240-97 / С245 ГОСТ 27772-88* L=3800	1	106,4	106,4
		Обвязочная балка Об-7			
Об-7	ГОСТ 8240-97	Швеллер 27П ГОСТ 8240-97 / С245 ГОСТ 27772-88* L=3200	1	89,6	89,6
		Обвязочная балка Об-8			
Об-8	ГОСТ 8240-97	Швеллер 27П ГОСТ 8240-97 / С245 ГОСТ 27772-88* L=3300	1	92,4	92,4
		Обвязочная балка Об-9			
Об-9	ГОСТ 8240-97	Швеллер 27П ГОСТ 8240-97 / С245 ГОСТ 27772-88* L=4600	1	128,8	128,8
		Обвязочная балка Об-10			
Об-10	ГОСТ 8240-97	Швеллер 27П ГОСТ 8240-97 / С245 ГОСТ 27772-88* L=4350	1	121,8	121,8
		Монтажная деталь МД-1			
Об-10	ГОСТ 8509-93	Уголок 100х100х8 ГОСТ 8509-93 / С245 ГОСТ 27772-88* L=400	22	4,8	105,6

ПРИМЕЧАНИЕ.

1. Размер отмеченный * уточнять по месту.

Проектирование и строительство зданий. Сайт: www.vashproect.ru Тел. 8 (495) 229-39-67

Изм.	Кол.уч.	Лист	№ док.	Подпись	Дата
ГИП		Белевитин			
ГАП		Гаврюков			
Разраб.		Олейник			
Проверил		Белевитин			

Шифр: 12-09/09-РД.КМ.КМД

Заказчик: Частное лицо
Адрес объекта: Ярославская область, г. Ростов Великий, ул. Достоевского, д. 19А

Объект: Кафе на 60 посадочных мест

Стадия	Лист	Листов
РД	42	

Обвязочные балки ОБ-1 - ОБ-10

ООО "Аркада-М"

Лестница Л-1

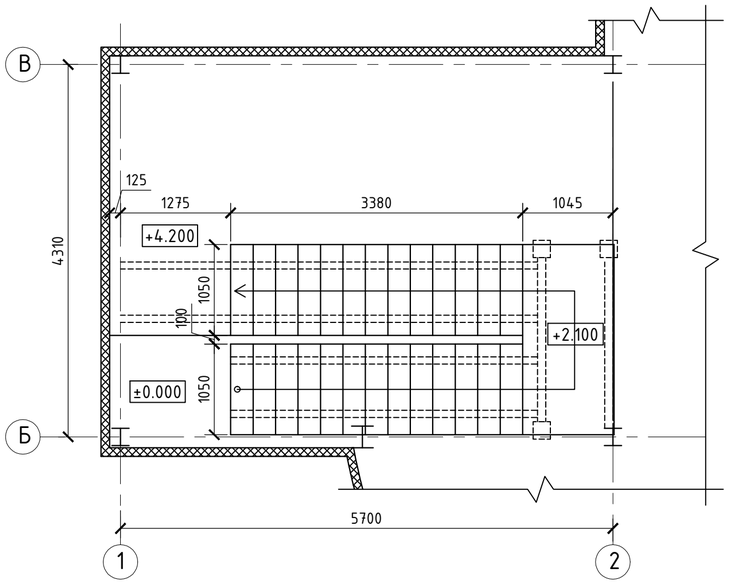

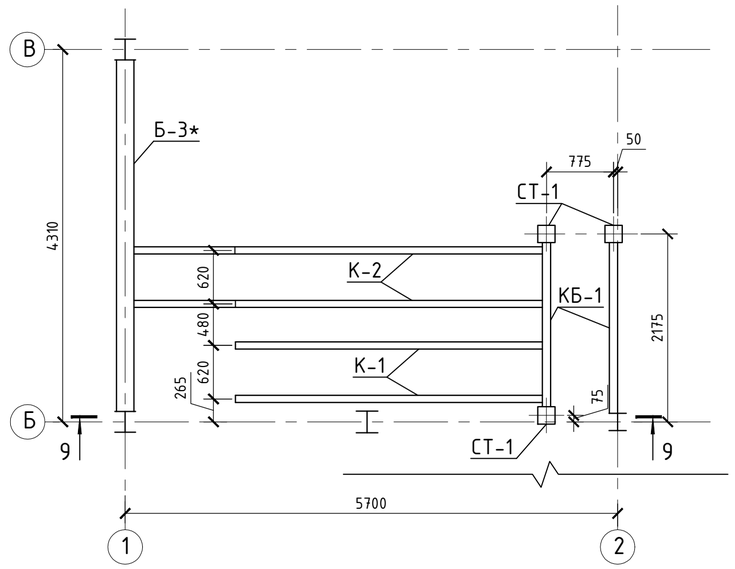

9-9

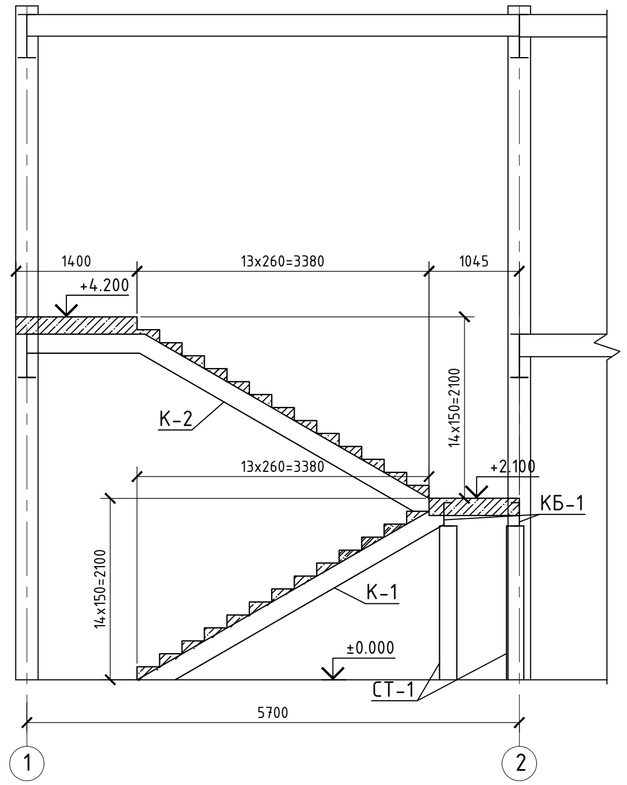

Косоур К-1

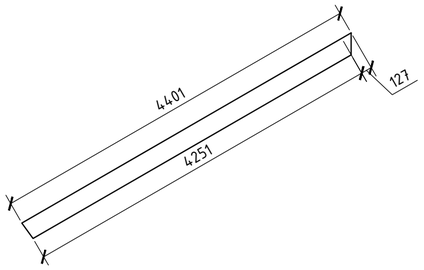

Косоур К-2

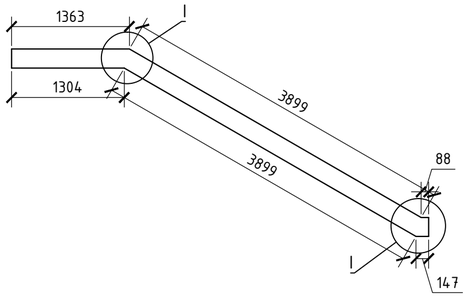

Деталь резки швеллера для выгиба косоура

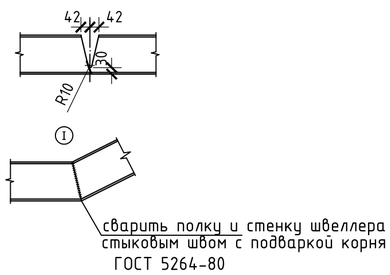

9-9

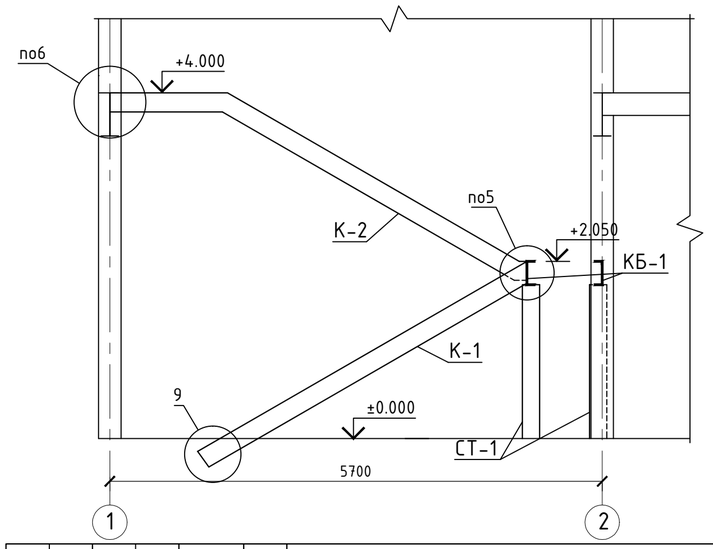

Лестничная площадка

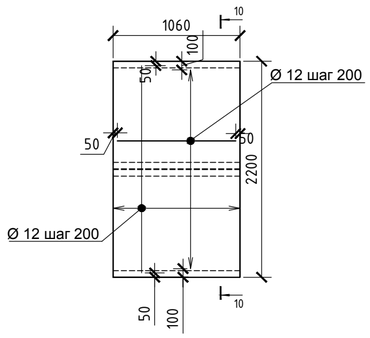

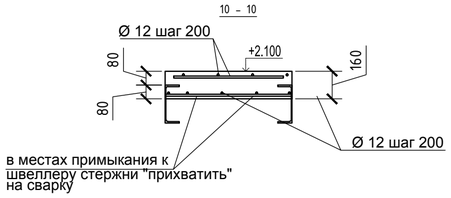

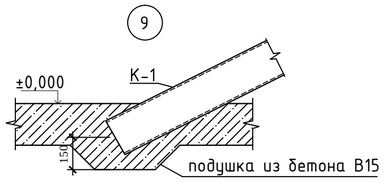

СПЕЦИФИКАЦИЯ НА ЛЕСТНИЦУ Л-1

Поз.	Обозначение	Наименование	Кол.	Масса, ед. кг	Примечание
К-1	ГОСТ 8240-97	[22П L=4400	2	92.4	184.8
К-2	ГОСТ 8240-97	[22П L=5410	2	113.7	227.4
СТ-1	ГОСТ 30245-94	□ 160х5 L=1780	3	41.8	125.5
КБ-1	ГОСТ 8240-97	[27П L=1900	2	52,6	105,2

Изм.	Кол.уч.	Лист	№ док.	Подпись	Дата
ГИП		Белевитин			
ГАП		Гаврюков			
Разраб.		Олейник			
Проверил		Белевитин			

Шифр: 12-09/09-РД.КМ.КМД

Заказчик: Частное лицо
Адрес объекта: Ярославская область, г. Ростов Великий, ул. Достоевского, д. 19А

Объект: Кафе на 60 посадочных мест

Стадия	Лист	Листов
РД	43	

Лестница Л-1.

ООО "Аркада-М"

Проектирование и строительство зданий. Сайт: www.vashproect.ru Тел. 8 (495) 229-39-67

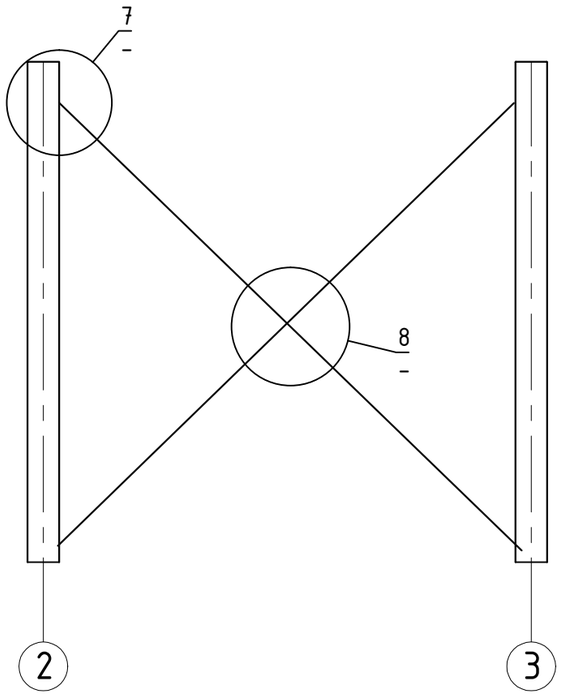

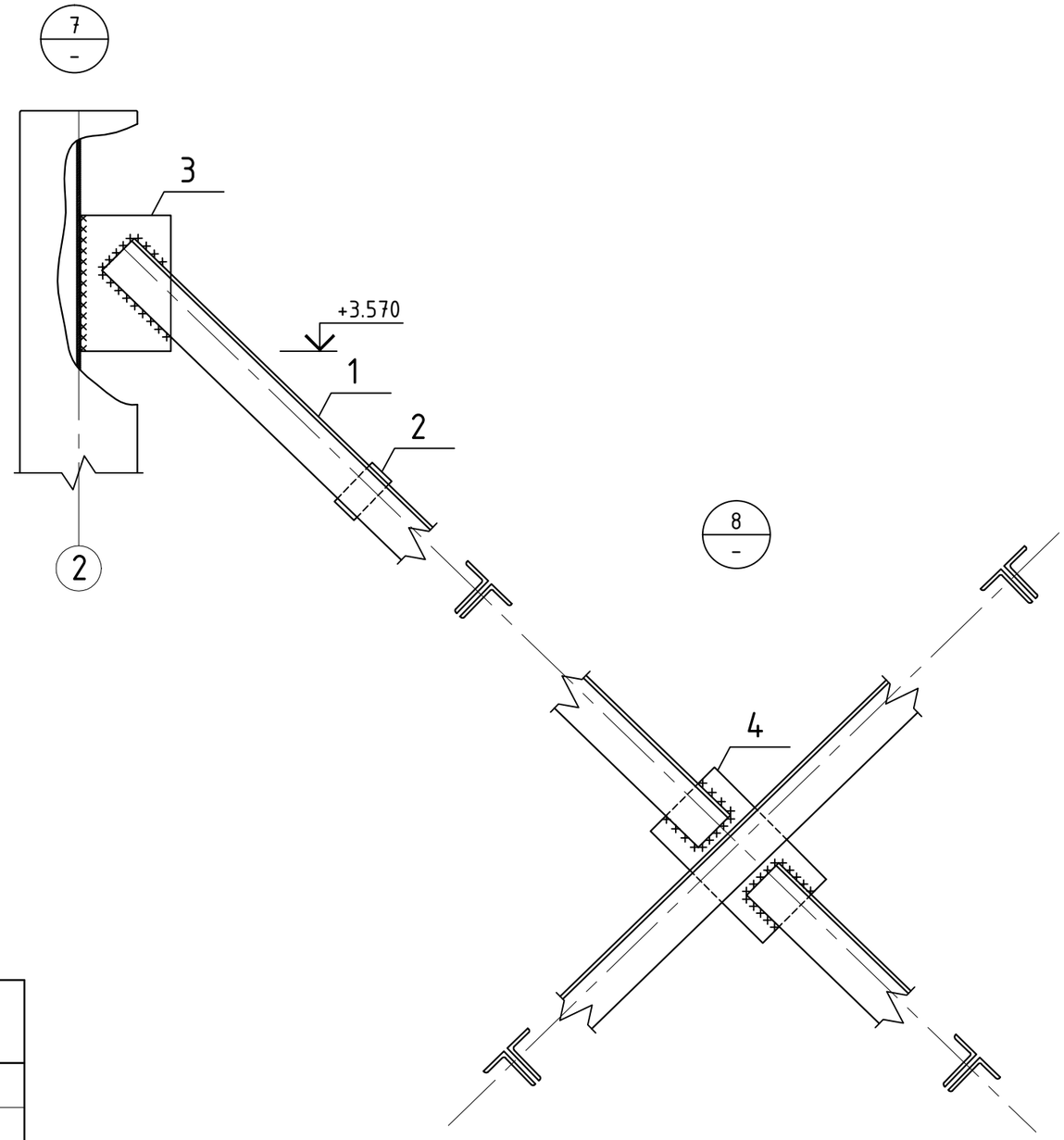

СПЕЦИФИКАЦИЯ НА ВЕРТИКАЛЬНУЮ СВЯЗЬ ВС-1

Поз.	Обозначение.	Наименование.	Кол. шт.	Масса ед. кг.	Примеч. общ. кг.
1	ГОСТ 8510-86*	Уголок 100x63x8 ГОСТ 8510-86* / С245 ГОСТ 27772-88* 10,6 м.п.		10,0	106,0
2	ГОСТ 19903-74*	Лист 10x60x120 ГОСТ 19903-74* / С245 ГОСТ 27772-88*	4	0,57	2,28
3	ГОСТ 19903-74*	Лист 10x200x300 ГОСТ 19903-74* / С245 ГОСТ 27772-88*	4	4,71	18,84
4	ГОСТ 19903-74*	Лист 10x200x350 ГОСТ 19903-74* / С245 ГОСТ 27772-88*	1	5,49	5,49

Проектирование и строительство зданий. Сайт: www.vashproect.ru Тел. 8 (495) 229-39-67

Изм.	Кол.уч.	Лист	№ док.	Подпись	Дата				
						Шифр: 12-09/09-РД.КМ.КМД			
						Заказчик: Частное лицо Адрес объекта: Ярославская область, г. Ростов Великий, ул. Достоевского, д. 19А			
ГИП		Белевитин				Объект: Кафе на 60 посадочных мест	Стадия	Лист	Листов
ГАП		Гаврюков					РД	44	
Разраб.		Олейник							
Проверил		Белевитин				Вертикальная связь ВС-1. Узлы 7, 8.	ООО "Аркада-М"		